Bruciatori

Caratteristiche tecniche

2020

Lamborghini CALORECLIMA

Lamborghini CaloreClima

opera con successo dal 1960. Gli impianti si trovano a Dosso (FE). Un complesso notevole per dimensioni e strutture che occupa una superficie totale di 52.000 mq. di cui 25.000 coperti. La produzione, meccanizzata con sistemi logistici avanzati, è gestita in regime di qualità ISO 9001 e consente flessibilità nei cicli produttivi in grado di garantire una rapida industrializzazione dei nuovi prodotti nel progetto.

Lamborghini CaloreClima è presente all'estero con filiali, concessionari, agenti e distributori in oltre 35 paesi.
In Italia, l'azienda ha scelto, per tradizione e vocazione, come riferimento, la figura dell'installatore.
Una rete di agenti e servizi di assistenza, ampiamente distribuiti, garantisce un attento monitoraggio dell'intero territorio nazionale e fornisce agli utenti un'adeguata assistenza pre e post vendita.

Lamborghini
CALORECLIMA

La forza del Gruppo

Lamborghini CaloreClima è una società del Gruppo Ferroli, un pool di aziende tra i più importanti leader mondiali nei settori del riscaldamento, del condizionamento e delle energie rinnovabili, in continua evoluzione: esigente, competitiva, sempre più attenta al rispetto dell'ambiente e al risparmio energetico.

Il Gruppo adotta una politica di marketing mirata e investe costantemente capitale e risorse umane nella ricerca e sviluppo di nuove tecnologie produttive avanzate e sempre più flessibili.

Il Gruppo Ferroli ha subito una profonda trasformazione, e oggi è in grado di offrire soluzioni complete per qualsiasi ambiente domestico o lavorativo.
Gli attori di questa evoluzione sanno che devono fare della qualità e dell'innovazione le chiavi per offrire ai nostri clienti il massimo del loro comfort.

Qualità certificata

Lamborghini CaloreClima è una delle primissime aziende italiane a cui è stata riconosciuta la prestigiosa certificazione ISO 9001, riservata alle industrie totalmente orientate alla qualità. Inoltre, tutti i prodotti che lo richiedono sono in possesso delle omologazioni richieste dalle norme CE.

Lamborghini CaloreClima è quotidianamente impegnata nella ricerca di soluzioni tecniche per innovare i propri prodotti; offre gamme di prodotti costantemente aggiornate, in grado di soddisfare le esigenze sempre più specifiche del mercato.

La sua vocazione internazionale richiede produzioni di alta qualità, con prodotti approvati nella maggior parte dei paesi del mondo.

INDICE

BRUCIATORI A GASOLIO pag. 7

Focus Pro

14,5 ÷ 64,3 kW

Low NOx
monostadio

pag. 8

Eco Pro/2

34,8 ÷ 379 kW

Low NOx
bi-stadio

pag. 10

Eco - Eco R

16,6 ÷ 86,6 kW

Bruciatori
monostadio

pag. 12

Eco/2

47,4 ÷ 474 kW

Bruciatori
bi-stadio

pag. 14

LMB LO

115 ÷ 1.976 kW

Bi-stadio
e tri-stadio

pag. 16

BRUCIATORI A GAS pag. 18

EM LN

27 ÷ 150 kW

Low NOx
monostadio

pag. 20

EM LN/AB-PR

35 ÷ 490 kW

Low NOx
Progressivo
bi-stadio

pag. 23

EM - E

11,9 ÷ 320 kW

Bruciatori
monostadio

pag. 27

EM/2 - M - E

43 ÷ 390 kW

Bruciatori bi-stadio
Bruciatori
bi-stadio progressivi

pag. 30

LMB G

110 ÷ 1.918 kW

Bruciatori
bi-stadio
progressivi

pag. 33

ACCESSORI pag. 36

CALDAIE E GENERATORI pag. 38

EL DB D N 40

MEGAPREX N 92 - 1060 N 41

PREX H 3 LN 70 - 1060 42

PREX H 3 COND 65 - 650 43

PANNELLO DI CONTROLLO TERMOSTATICO 44

ABBINAMENTI pag. 45

GRUPPI TERMICI pag. 50

KYRA D 30 SI UNIT COND 50

KYRA D 30 UNIT COND 51

KYRA D 30 SI UNIT 52

KYRA D 30 UNIT 53

Bruciatori a gasolio

Focus Pro da 14,5 ÷ 64,3 kW

Eco Pro/2 da 34,8 ÷ 379 kW

Eco - Eco R da 16,6 ÷ 86,6 kW

Eco/2 da 47,4 ÷ 474 kW

LMB LO da 115 ÷ 1.976 kW

Lamborghini CALORECLIMA

Bruciatori a gasolio

- Bruciatori a gasolio "Low NOx"
- Bruciatori a gasolio

LOW NOx

Focus Pro

Bruciatori a gasolio Low NOx monostadio

- Emissioni inquinanti estremamente basse (inferiori a quanto richiesto dalla Classe 3 - EN 267 <120 mg/kWh)
- Forniti completi di ugello, tubi flessibili, filtro di linea del gasolio, spina a 7 poli e flangia di collegamento
- Versione R completa di preriscaldatore per gasolio
- Accesso facilitato alle regolazioni della serranda dell'aria
- Presa d'aria canalizzabile

Gamma

- Bruciatori monostadio FOCUS PRO
- Bruciatori monostadio FOCUS PRO R con preriscaldatore per gasolio

Focus Pro

Codice bruciatore	Modello bruciatore
0U3T6AXD	**FOCUS PRO 3**
0U3T6RXD	**FOCUS PRO 3R**
0U3T8AXD	**FOCUS PRO 6**
0U3T8RXD	**FOCUS PRO 6R**

NB: prodotti disponibili a magazzino

Dati tecnici

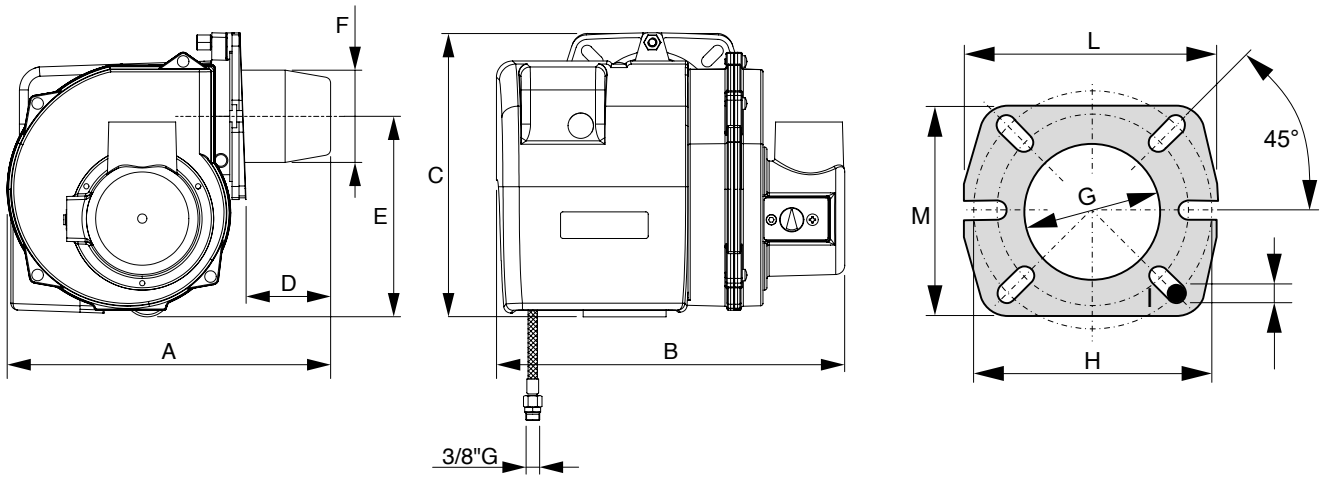

Modello	Portata	Potenza termica	Motore	A	B	C	D	E	F
	kg/h	kW	230V ~ 50Hz	mm	mm	mm	mm	mm	mm
FOCUS PRO 3	1,2 - 3,5	14,5 - 41,5	100 W monostadio	280	305	245	75	175	80
FOCUS PRO 3R	1,2 - 3,5	14,5 - 41,5	100 W monostadio	280	305	245	75	175	80
FOCUS PRO 6	2,2 - 5,4	26,2 - 64,3	100 W monostadio	280	305	245	75	175	80
FOCUS PRO 6R	2,2 - 5,4	26,2 - 64,3	100 W monostadio	280	305	245	75	175	80

Modello	G	H (min)	H (max)	I	L	M	Peso
	Ø mm	Ø mm	Ø mm	Ø mm	Ø mm	cm	kg
FOCUS PRO 3	85	135	160	M8	170	144	10
FOCUS PRO 3R	85	135	160	M8	170	144	10,1
FOCUS PRO 6	85	135	160	M8	170	144	10
FOCUS PRO 6R	85	135	160	M8	170	144	10,1

Curve di lavoro

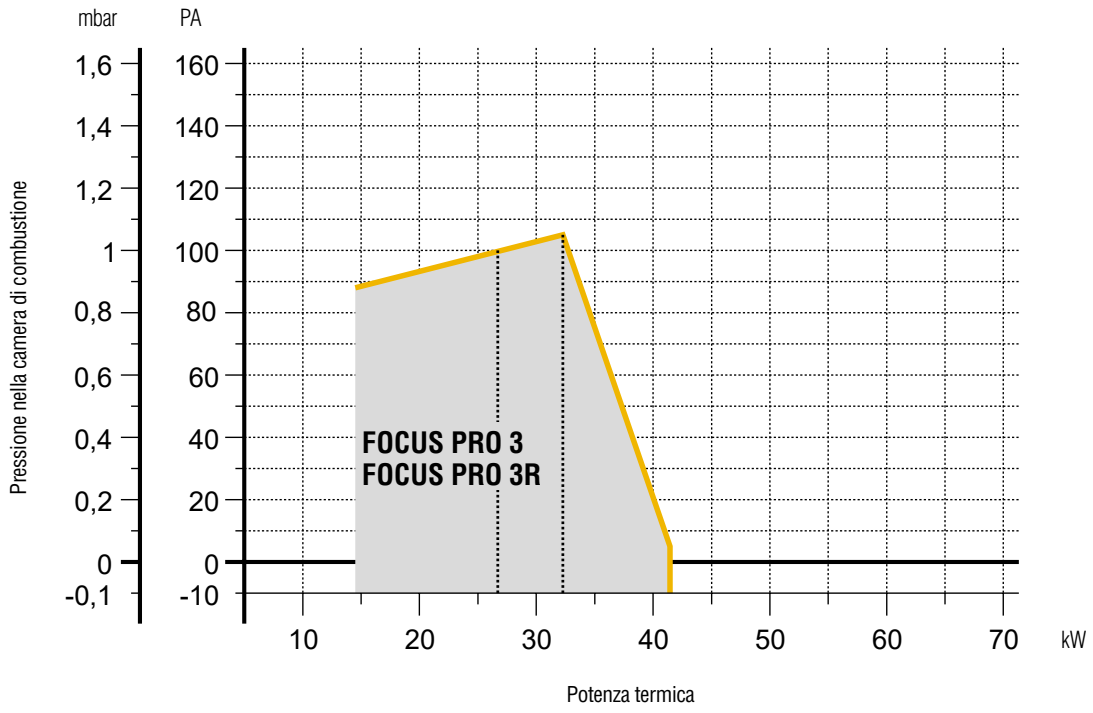

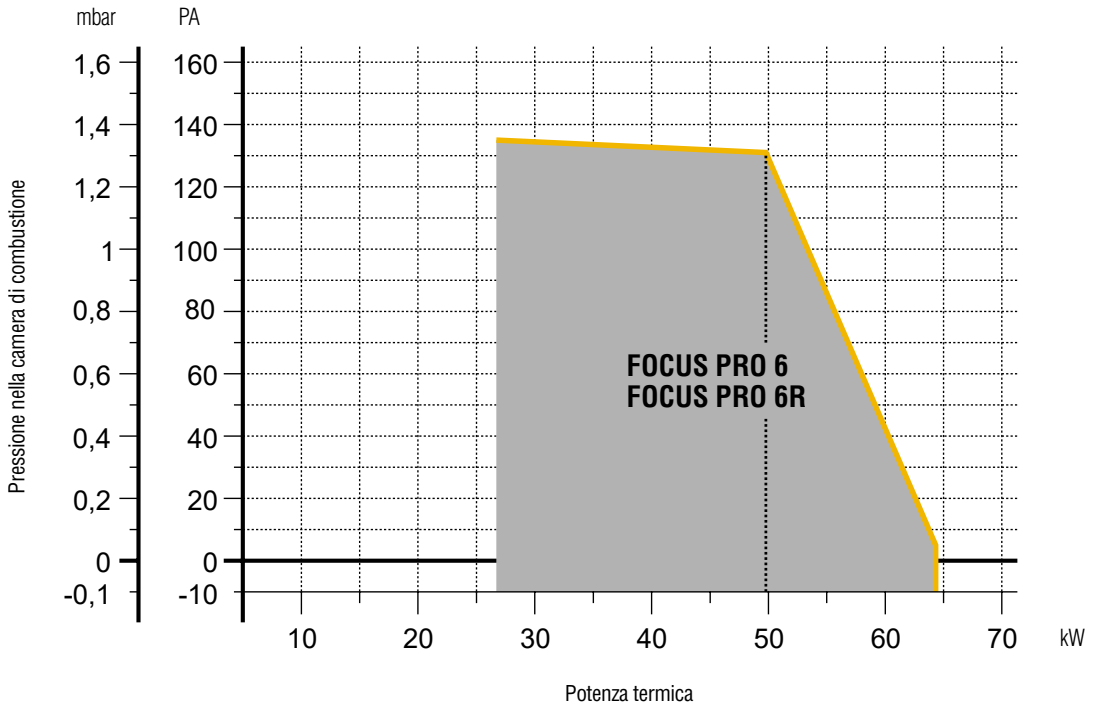

Eco Pro/2

Bruciatori a gasolio bi-stadio Low NOx

- Emissioni inquinanti estremamente basse (inferiori a quanto richiesto dalla Classe 3 - EN 267 <120 mg/kWh)
- Funzionamento bi-stadio con gradiente di pressione
- Servocomando elettrico sulla serranda aria
- L'intera serie è dotata di flangia scorrevole

Eco Pro/2

Codice bruciatore	Modello bruciatore
0U3SCAXD	**ECO PRO 9/2**
0U3SEAXD	**ECO PRO 14/2**
0U3SFAXD	**ECO PRO 20/2**
0U3SGAXD	**ECO PRO 30/2**

NB: prodotti disponibili a magazzino

Dati tecnici

Eco Pro 9/2 - 14/2

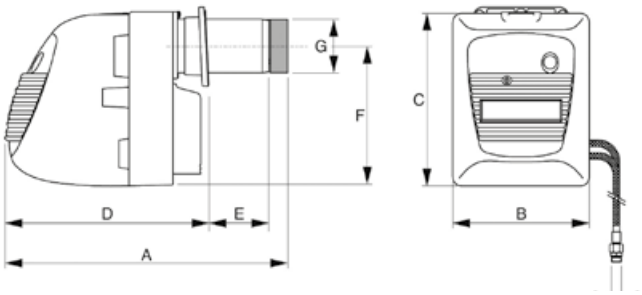

Eco Pro 20/2

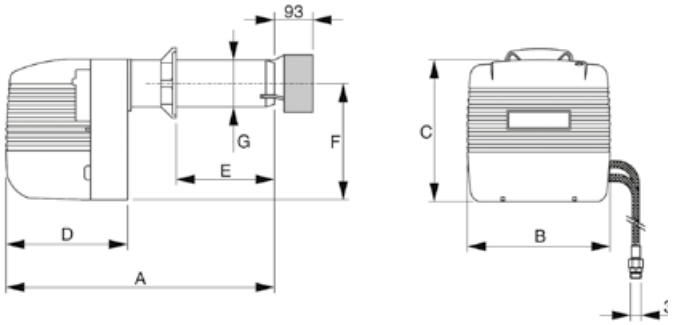

Eco Pro 30/2

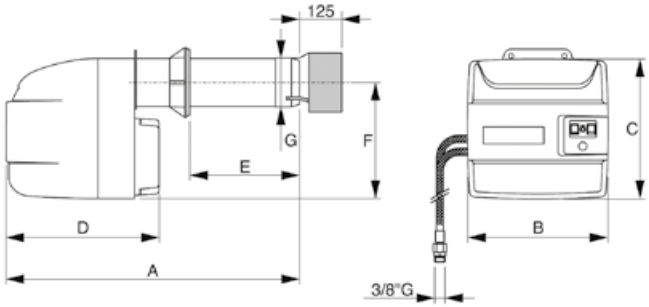

Modello	Portata	Potenza termica	Motore	A	B	C	D	E	F	G
	kg/h	kW	230V ~ 50Hz	mm	mm	mm	mm	mm	mm	Ø mm
ECO PRO 9/2	2,92 - 9,72	34,8 - 115	100 W monostadio	515	275	340	358	130	274	90
ECO PRO 14/2	5,5 - 13,0	65,5 - 155	185 W monostadio	605	275	340	358	130	274	100
ECO PRO 20/2	8,5 - 21,8	101 - 260	250 W monostadio	660	360	356	320	280	275	120
ECO PRO 30/2	12,3 - 31,9	147 - 379	370 W monostadio	765	420	423	460	290	350	144

Curve di lavoro

Eco Pro 9/2

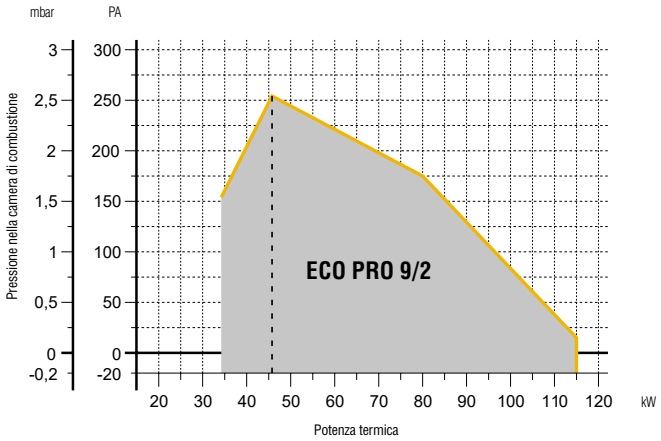

Eco Pro 14/2

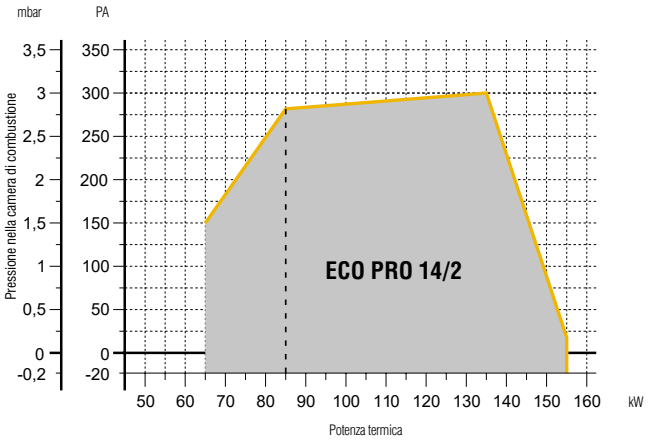

Eco Pro 20/2

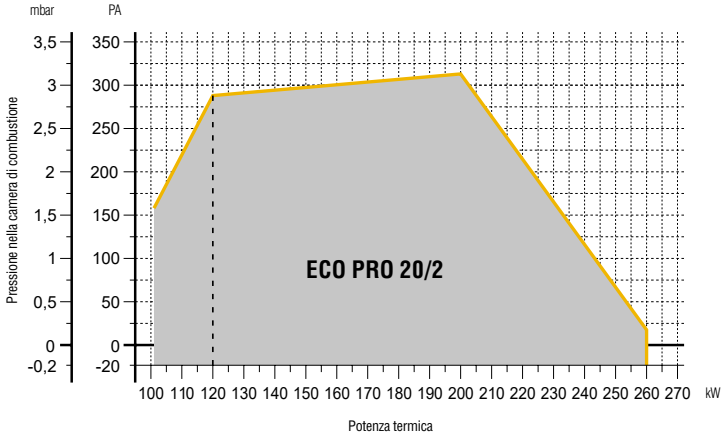

Eco Pro 30/2

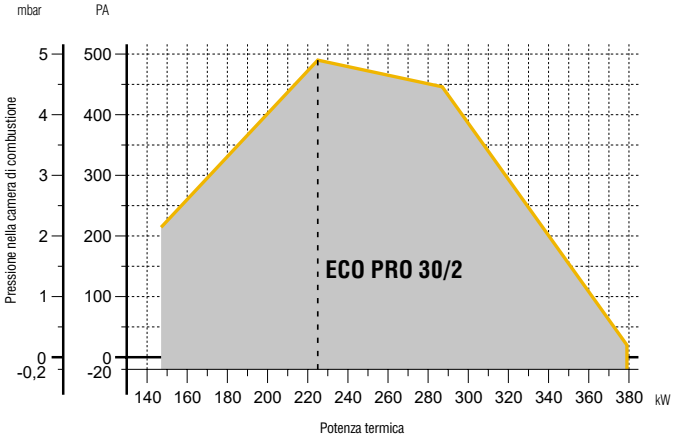

Dati tecnici

Eco Pro 9/2

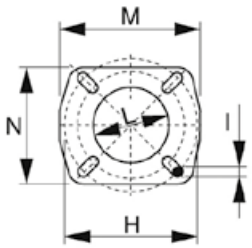

Eco Pro 14/2

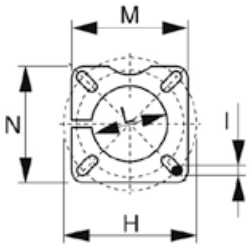

Eco Pro 20/2

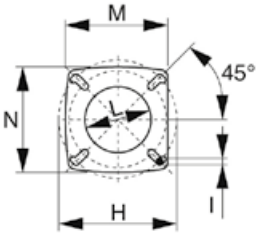

Eco Pro 30/2

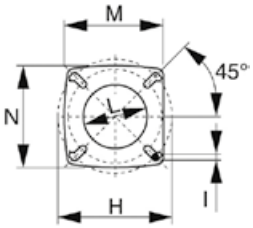

Modello	H	L	M	N	Peso
	Ø mm	Ø mm	Ø mm	Ø mm	kg
ECO PRO 9/2	140 - 180	95	180	154	11,5
ECO PRO 14/2	150 - 200	105	166	166	15
ECO PRO 20/2	160 - 226	135	214	205	21
ECO PRO 30/2	172 - 225	160	214	205	28

Eco, Eco R

Bruciatori monostadio

Regolazione esterna dell'aria e della testa di combustione. Ventilazione stabilizzata. Ottima combustione grazie alla distribuzione uniforme dell'aria. Dimensioni compatte del cofano.

Gamma

- Bruciatori monostadio ECO
- Bruciatori monostadio ECO R con preriscaldatore
- Bruciatori monostadio ECO/L con boccaglio lungo
- Bruciatori monostadio ECO R ST con preriscaldatore e possibilità di aspirazione dell'aria esterna

Eco

Codice bruciatore	Modello bruciatore	Codice bruciatore	Modello bruciatore
Z300840005	**ECO 3**	Z300845660	**ECO 15/L**
Z300841221	**ECO 5N**	Z300870053	**ECO 20**
Z300870013	**ECO 8**	Z300845670	**ECO 20/L**
Z300870003	**ECO 10**	Z300840602	**ECO 22**
Z300845650	**ECO 10/L**	Z300870151	**ECO 30**
Z300841283	**ECO 15**	Z300870151	**ECO 30**

NB: prodotti disponibili a magazzino

NB: I bruciatori della serie Eco (Eco - Eco R - Eco RN) possono essere venduti e installati solo in conformità alle norme UE 813/2013 (Art. 1, Paragrafo 2, Sezione G)

Modelli Eco con preriscaldatore

Z300840017	**ECO 3R**
Z300841231	**ECO 5RN**
Z300840413	**ECO 7R**

Dati tecnici

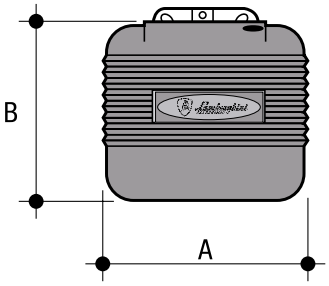

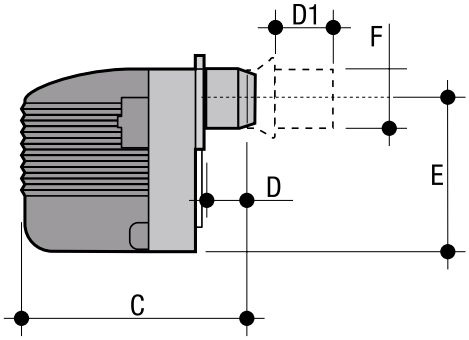

Modello	Portata	Potenza termica	Motore	A	B	C	D	D1	E	F	G
	kg/h	kW	230V ~ 50Hz	mm	mm	mm	mm	mm	mm	Ø mm	Ø mm
ECO 3	1,4 - 3	16,6 - 35,6	100 W monostadio	250	215	320	90	-	160	80	-
ECO 5N	2,5 - 5	29,6 - 59.3	100 W monostadio	280	247	342	90	-	195	80	-
ECO 8	3 - 8,5	35,6 - 100,8	100 W monostadio	230	285	465	-	60 - 120	232	89	-
ECO 10	5 - 10,5	59,3 - 124,5	100 W monostadio	230	285	483	-	60 - 125	232	114	-
ECO 10/L	5,0 - 10,5	59,3 - 124,5	100 W monostadio	230	285	618	-	60 - 260	232	114	-
ECO 15	7 - 14,8	83 - 175,5	185 W monostadio	275	340	550	-	80 - 150	274	114	-
ECO 15/L	7,0 - 14,8	83,0 - 175,5	185 W monostadio	275	340	685	-	80 - 285	274	114	-
ECO 20	11 - 21	128 - 249	185 W monostadio	275	340	535	-	60 - 135	274	114	-
ECO 20/L	11,0 - 21,0	128,0 - 249,0	185 W monostadio	275	340	700	-	60 - 300	274	114	-
ECO 22	11,5 - 22	136,4 - 261	250 W monostadio	360	350	576	-	60 - 200	275	120	-
ECO 30	16 - 30	190 - 356	370 W monostadio	420	423	770	-	70 - 320	350	135	-
ECO 3R	1,2 - 3	14,2 - 35,6	100 W monostadio	250	215	320	90	-	160	80	-
ECO 5RN	2,6 - 5	30,8 - 59,3	100 W monostadio	280	247	342	90	-	195	80	-
ECO 7R	4,4 - 7,3	52,2 - 86,6	100 W monostadio	280	247	410	-	40 - 140	195	90	-

Curve di lavoro

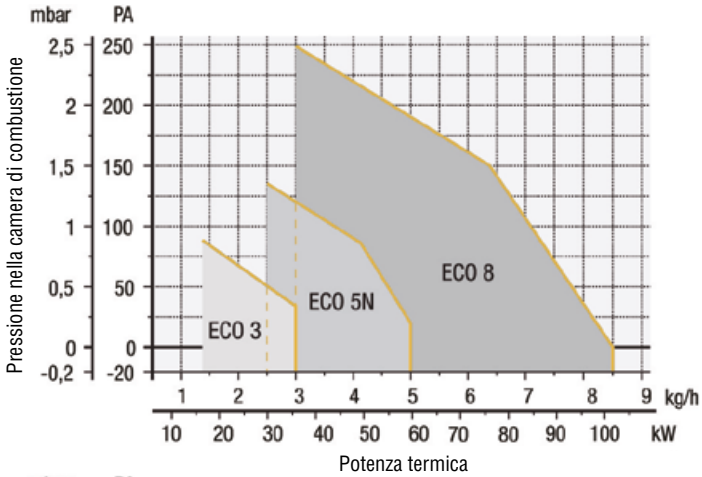

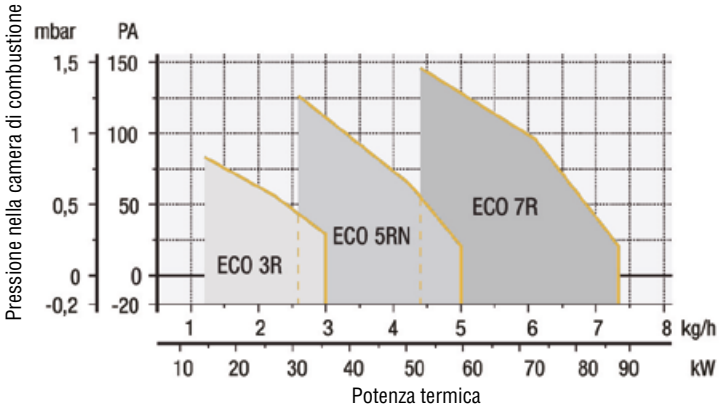

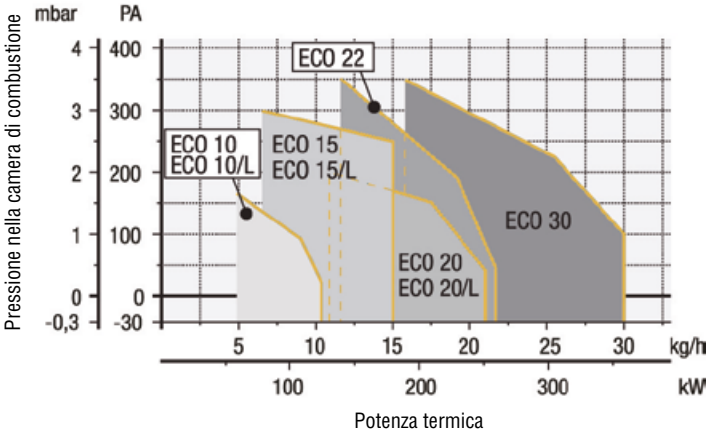

Dati tecnici

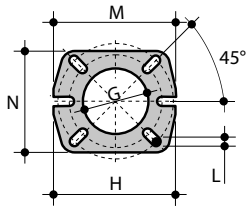

ECO 3 - ECO 3R
ECO 5N - ECO 5RN

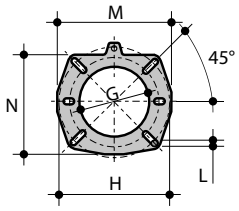

ECO 7R

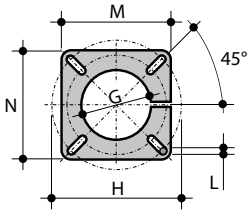

ECO 8 - ECO 10 - 10/L
ECO 15 - 15/L - ECO 20 - 20/L

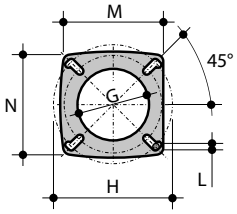

ECO 22 - ECO 30

Modello	G	H	L	M	N	Dimensioni X Y Z	Peso
	Ø mm	Ø mm	Ø mm	Ø mm	Ø mm	cm	kg
ECO 3	85	135 - 160	M8	170	144	45 x 34 x 31	11,3
ECO 5N	85	135 - 160	M8	170	144	45 x 34 x 31	12,5
ECO 8	95	127 - 198	M8	160	160	52 x 37 x 28	12,6
ECO 10	120	155 - 210	M8	180	180	52 x 37 x 28	12,6
ECO 15	120	155 - 210	M8	180	180	63 x 33 x 40	16
ECO 20	120	155 - 210	M8	180	180	63 x 33 x 40	17
ECO 22	135	160 - 225	M10	225	205	76 x 44 x 40	23
ECO 30	145	172 - 225	M10	225	205	96 x 50 x 54	33,5
ECO 10/L	120	110 - 150	M8	180	180	55,5 x 29,5 x 39	13
ECO 15/L	120	110 - 150	M8	180	180	64 x 33,5 x 40	15
ECO 20/L	120	110 - 150	M8	180	180	64 x 33,5 x 40	15
ECO 3R	85	135 - 160	M8	170	144	45 x 34 x 31	11,5
ECO 5RN	85	135 - 160	M8	170	144	45 x 34 x 31	12,6
ECO 7 R	95	135 - 160	M8	180	154	45 x 34 x 31	13,6

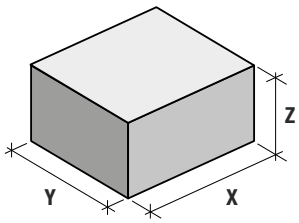

/2
bi-stadio

Eco/2

Bruciatori bi-stadio

Regolazione dell'aria e della testa di combustione.
Servocomando elettrico sulla serranda aria. Ottima combustione grazie alla distribuzione uniforme dell'aria. Ventilazione stabilizzata.
Cofano insonorizzato. Dimensioni compatte

Codice bruciatore	Modello bruciatore
Z300840381	**ECO 7/2**
Z300841294	**ECO 15/2**
Z300840744	**ECO 20/2**
Z300840655	**ECO 22/2**
Z300870161	**ECO 30/2**
Z300870171	**ECO 40/2**

NB: prodotti disponibili a magazzino

NB: I bruciatori della serie Eco/2 possono essere venduti e installati solo in conformità alle norme UE 813/2013 (Art. 1, Paragrafo 2, Sezione G)

Dati tecnici

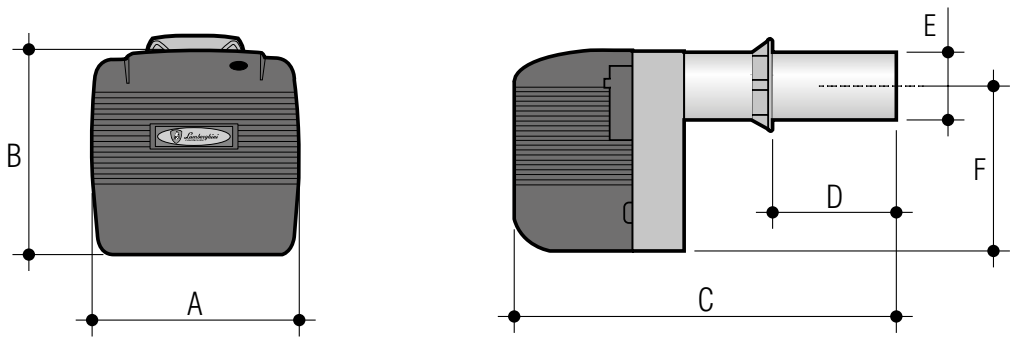

Modello	Portata	Potenza termica	Motore	A	B	C	D	E	F
	kg/h	kW	230V ~ 50Hz	mm	mm	mm	mm	Ø mm	mm
ECO 7/2	4 - 7,3	47,4 - 86,6	100 W monostadio	280	247	410	40 - 140	90	195
ECO 15/2	7 - 14,8	83 - 175,5	185 W monostadio	275	340	685	80 - 285	114	274
ECO 20/2	10 - 20	118,6 - 237,2	185 W monostadio	275	340	700	60 - 300	114	274
ECO 22/2	10 - 23	118,6 - 272,8	250 W monostadio	360	350	576	60 - 300	120	275
ECO 30/2	12 - 30	142,3 - 356	370 W monostadio	420	423	770	70 - 320	135	350
ECO 40/2	22,5 - 40	266,9 - 474	370 W monostadio	420	423	790	70 - 320	148	350

Curve di lavoro

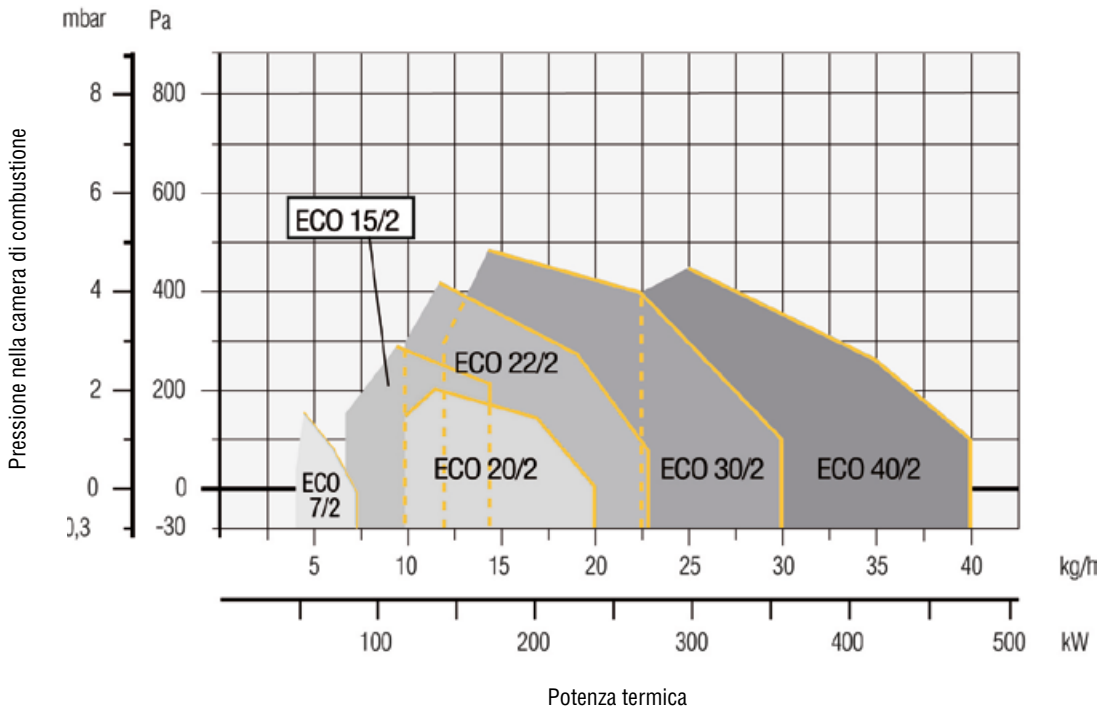

Dati tecnici

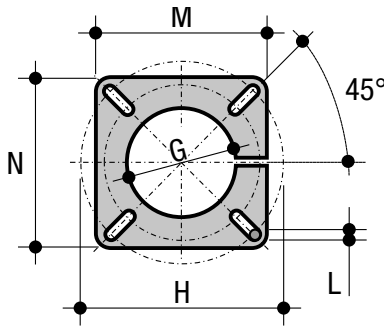

ECO 15/2 - ECO 20/2

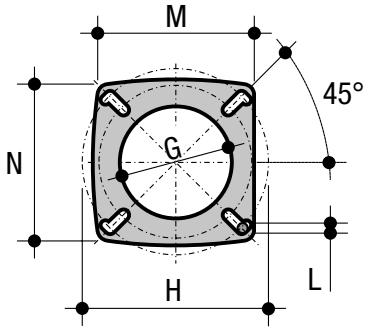

ECO 22/2 - ECO 30/2

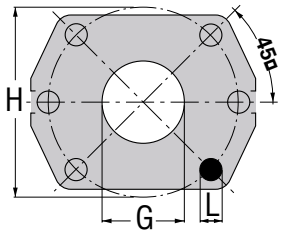

ECO 7/2

Modello	G	H	L	M	N	Dimensioni X Y Z	Peso
	Ø mm	Ø mm	mm	mm	mm	cm	kg
ECO 7/2	95	140 - 180	M8	-	-	45 x 34 x 31	15,8
ECO 15/2	120	155 - 210	M8	180	180	76 x 36 x 44	18
ECO 20/2	120	155 - 210	M8	180	180	76 x 36 x 44	19
ECO 22/2	135	160 - 225	M10	214	205	76 x 44 x 40	24
ECO 30/2	145	172 - 225	M10	214	205	96 x 50 x 54	35
ECO 40/2	160	172 - 225	M10	214	205	96 x 50 x 54	35

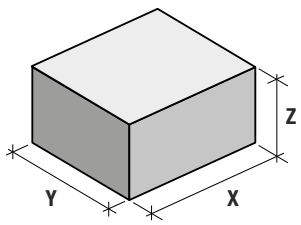

3ST

2ST

Lmb LO

Bruciatori a gasolio bi-stadio (2ST) e tri-stadio (3ST)

Regolazione della testa di combustione. Versione BC con bocca corta. Versione BL con bocca lunga. Servocomando elettrico sulla serranda aria. Ventilazione stabilizzata. Pannello elettrico.

Codice bruciatore	Modello bruciatore
Z300845960	**LMB LO 300**
Z300845970	**LMB LO 450**
Z300845871	**LMB LO 700 BC - 2ST**
Z300845881	**LMB LO 700 BL - 2ST**
Z300845851	**LMB LO 700 BC - 3 ST**
Z300845861	**LMB LO 700 BL - 3 ST**
Z300845281	**LMB LO 1000 BC - 2ST**
Z300845301	**LMB LO 1000 BL - 2ST**
Z300845081	**LMB LO 1000 BC - 3ST**
Z300845191	**LMB LO 1000 BL - 3ST**
Z300845351	**LMB LO 1300 - 2ST**
Z300845091	**LMB LO 1300 - 3ST**
Z300845361	**LMB LO 2000 - 2ST**
Z300845101	**LMB LO 2000 - 3ST**

NB: prodotti consegnati entro 3 settimane dalla data dell'ordine

NB: I bruciatori della serie LMB LO 300 possono essere venduti e installati solo in conformità alle norme UE 813/2013 (Art. 1, Paragrafo 2, Sezione G)

Dati tecnici

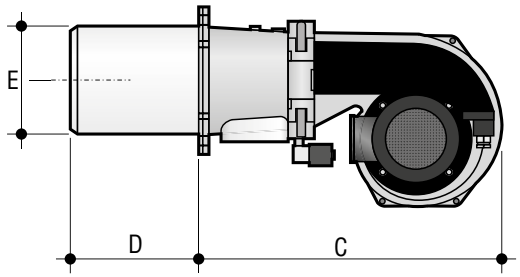

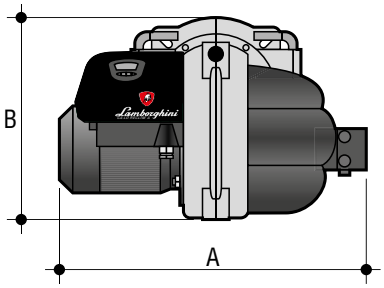

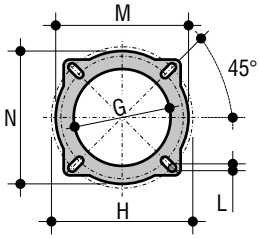

Modello	Portata	Potenza termica	Motore	Dimensioni dell'imballaggio	Peso
	kg/h	kW	230V/400V ~ 50Hz	cm	kg
LMB LO 300	9,7 - 30,4	115 - 360	370 W monofase	70 x 60 x 60	18
LMB LO 450	11,8 - 39,6	140 - 470	370 W monofase	70 x 60 x 60	18
LMB LO 700 BC	11,4 - 59,4	135 - 704	750 W trifase	102 x 60 x 44	32
LMB LO 700 BL	11,4 - 59,4	135 - 704	750 W trifase	102 x 60 x 44	32
LMB LO 1000 BC	16,1 - 80,0	192 - 950	1100 W trifase	102 x 60 x 44	33
LMB LO 1000 BL	16,1 - 80,0	192 - 950	1100 W trifase	102 x 60 x 44	33
LMB LO 1300	41,1 - 115,0	201 - 1370	2200 W trifase	104 x 68 x 56	41
LMB LO 2000	59,8 - 166,0	452 - 1976	3000 W trifase	104 x 68 x 56	42

Modello	A	B	C	D	E	G	H	L	M	N
	mm	mm	mm	mm	Ø mm	Ø mm	Ø mm	mm	mm	mm
LMB LO 300	480	340	370	220	124	135	194 - 234	M12	216	216
LMB LO 450	480	340	370	220	138	150	194 - 234	M12	216	216
LMB LO 700 BC	560	370	540	235	166	180	246 - 286	M12	268	268
LMB LO 700 BL	560	370	540	325	166	180	246 - 286	M12	268	268
LMB LO 1000 BC	560	370	540	230	196	205	246 - 286	M12	268	268
LMB LO 1000 BL	560	370	540	320	196	205	246 - 286	M12	268	268
LMB LO 1300	650	440	620	340	244	255	294 - 334	M12	316	316
LMB LO 2000	650	440	620	340	244	255	294 - 334	M12	316	316

Curve di lavoro

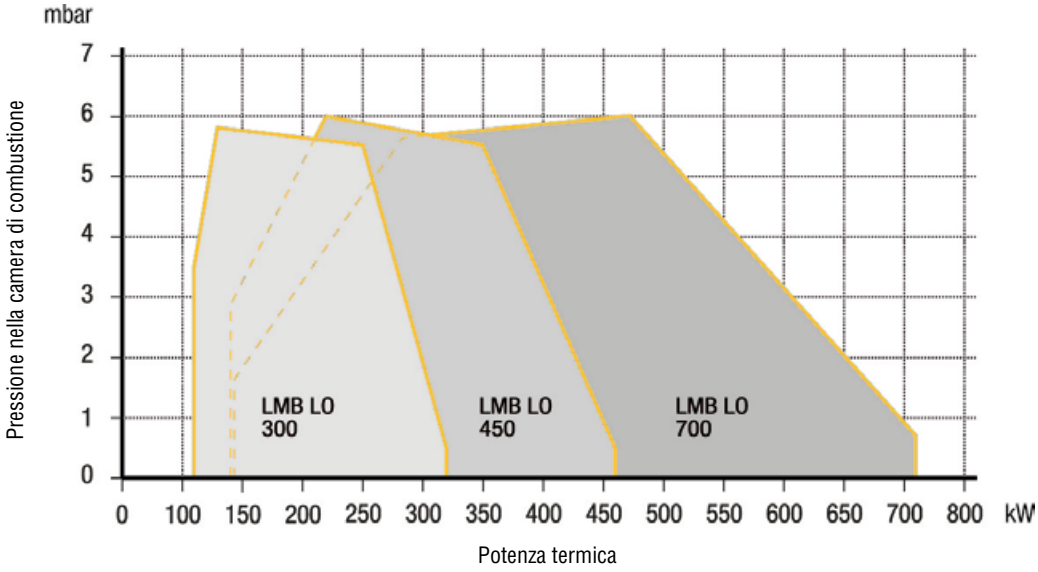

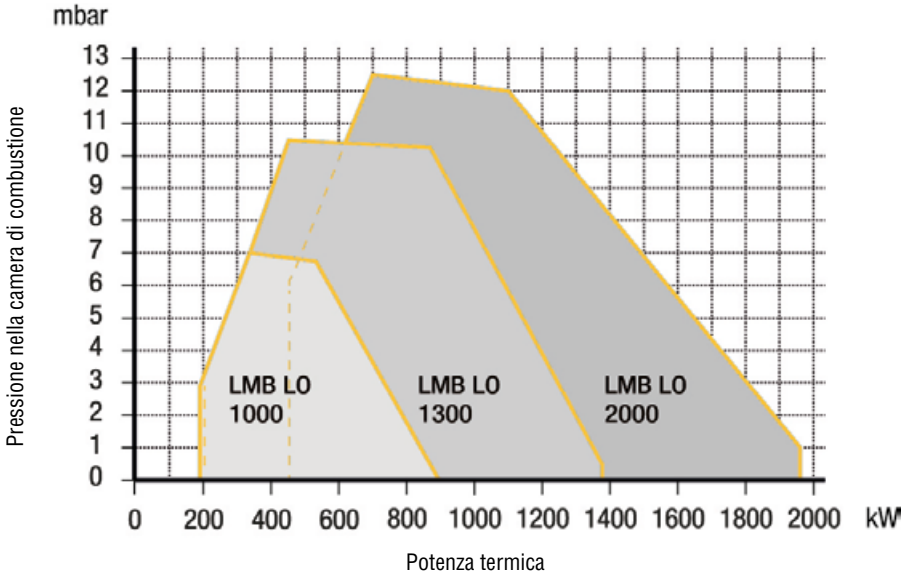

Bruciatori a gas

EM LN da 27 ÷ 150 kW

EM LN/AB-PR da 35 ÷ 490 kW

EM - E da 11,9 ÷ 320 kW

EM/2 - M - E da 43 ÷ 390 kW

LMB G da 110 ÷ 1.918 kW

Lamborghini CALORECLIMA

Bruciatori a gas

- Bruciatori a gas "Low NOx"
- Bruciatori a gas
- Accessori

LOW NOx

Em LN

Bruciatori monostadio. Emissioni di NOx estremamente basse (classe 3 ≤ 80 mg/kWh) ottenute con una speciale testa di combustione

- Funzionamento a gas metano
- Rampa gas con stabilizzatore, doppia valvola e filtro
- Testa di combustione regolabile
- Regolatore dell'aria di combustione esterno (mod. Em 4 LN - Em 7 LN), o interno (mod. EM 13 LN - EM 21 LN)
- Serranda aria con chiusura gravitazionale all'arresto
- Ventilazione stabilizzata
- Kit di montaggio accessori e kit di controllo tenuta valvole

(per i kit dedicati ai bruciatori Em LN, vedere "Accessori")

Codice bruciatore	Modello bruciatore
0U3C7CXD	**EM 4 LN 15**
0U3C7DXD	**EM 4 LN 15 L**
0U3C9AXD	**EM 7 LN 15**
0U3C9BXD	**EM 7 LN 15 L**
0U3C9CXD	**EM 7 LN 20**
0U3C9DXD	**EM 7 LN 20 L**
0U3CCAXD	**EM 13 LN 20**
0U3CCBXD	**EM 13 LN 20 L**
0U3CDAXD	**EM 21 LN 20**
0U3CDBXD	**EM 21 LN 20 L**
0U3CDCXD	**EM 21 LN 25**
0U3CDDXD	**EM 21 LN 25 L**

NB: prodotti consegnati entro 3 settimane dalla data dell'ordine

Modello	Gas metano	Pressione minima gas metano	Potenza termica	Motore	Assorbimento motore ventola	Collegamento rampa gas
	m^3/h	mbar*	kW		W	Ø
EM 4 LN 15	2,72 - 4,12	10	27 - 41	230 V / 50 Hz / monofase	75	1/2"
EM 4 LN 15 L	2,72 - 4,12	10	27 - 41	230 V / 50 Hz / monofase	75	1/2"
EM 7 LN 15	4,02 - 6,54	23	40 - 65	230 V / 50 Hz / monofase	100	1/2"
EM 7 LN 15 L	4,02 - 6,54	23	40 - 65	230 V / 50 Hz / monofase	100	1/2"
EM 7 LN 20	4,02 - 6,54	20	40 - 65	230 V / 50 Hz / monofase	100	3/4"
EM 7 LN 20 L	4,02 - 6,54	20	40 - 65	230 V / 50 Hz / monofase	100	3/4"
EM 13 LN 20	7,54 - 12,07	13,5	75 - 120	230 V / 50 Hz / monofase	180	3/4"
EM 13 LN 20 L	7,54 - 12,07	13,5	75 - 120	230 V / 50 Hz / monofase	180	3/4"
EM 21 LN 20	8,55 - 15,09	15	85 - 150	230 V / 50 Hz / monofase	180	3/4"
EM 21 LN 20 L	8,55 - 15,09	15	85 - 150	230 V / 50 Hz / monofase	180	3/4"
EM 21 LN 25	8,55 - 15,09	11	85 - 150	230 V / 50 Hz / monofase	180	1"
EM 21 LN 25 L	8,55 - 15,09	11	85 - 150	230 V / 50 Hz / monofase	180	1"

* Pressione minima del gas per ottenere la massima potenza del bruciatore con una pressione di 0 mbar nella camera di combustione

Dati tecnici

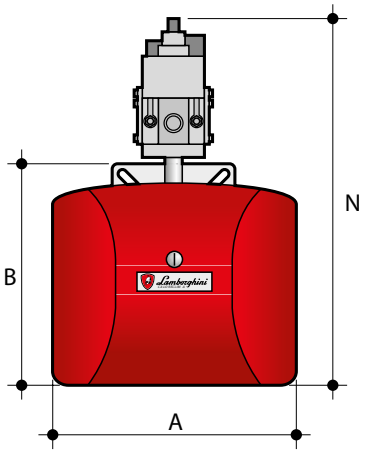

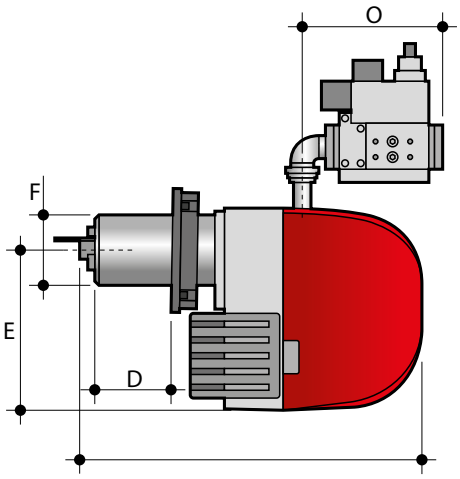

Em 4 LN - Em 7 LN

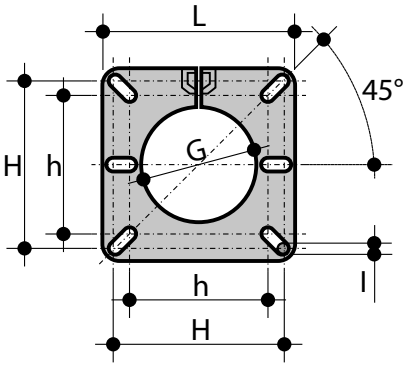

Em 13 LN - Em 21 LN

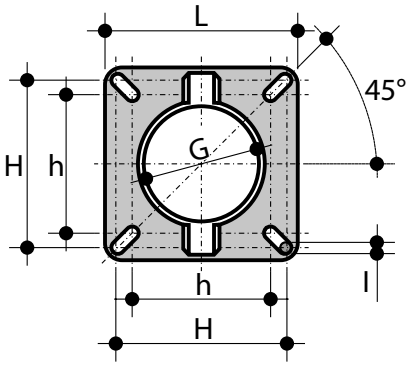

Modello	A	B	C	D (min-max)	E	F	N	O	G	h - H	I	L
	mm	mm	mm	mm	mm	Ø mm	mm	mm	Ø mm	Ø mm	mm	mm
EM 4 LN 15	269	266	338	58 - 98	194	80	400	168	95	96 - 120	M8	145
EM 4 LN 15 L	269	266	418	58 - 178	194	80	400	168	95	96 - 120	M8	145
EM 7 LN 15	304	291	393	76	218	80	438	168	95	96 - 120	M8	145
EM 7 LN 15 L	304	291	461	76 - 149	218	80	438	168	95	96 - 120	M8	145
EM 7 LN 20	304	291	393	76	218	80	438	168	95	96 - 120	M8	145
EM 7 LN 20 L	304	291	461	76 - 149	218	80	438	168	95	96 - 120	M8	145
EM 13 LN 20	373	340	581	85 - 170	245	108	560	220	128	108 - 158	M8	188
EM 13 LN 20 L	373	340	681	85 - 270	245	108	560	220	128	108 - 158	M8	188
EM 21 LN 20	373	340	581	85 - 170	245	115	560	220	134	108 - 158	M8	188
EM 21 LN 20 L	373	340	681	85 - 270	245	115	560	220	134	108 - 158	M8	188
EM 21 LN 25	373	340	581	85 - 170	245	115	560	220	134	108 - 158	M8	188
EM 21 LN 25 L	373	340	681	85 - 270	245	115	560	220	134	108 - 158	M8	188

Curve di lavoro

Em 4 LN

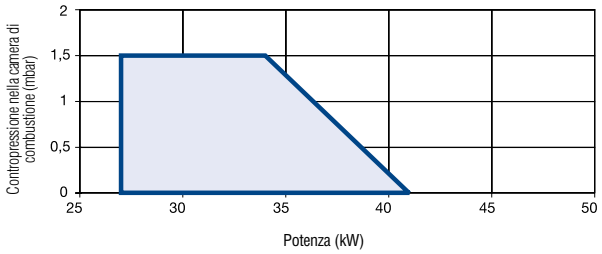

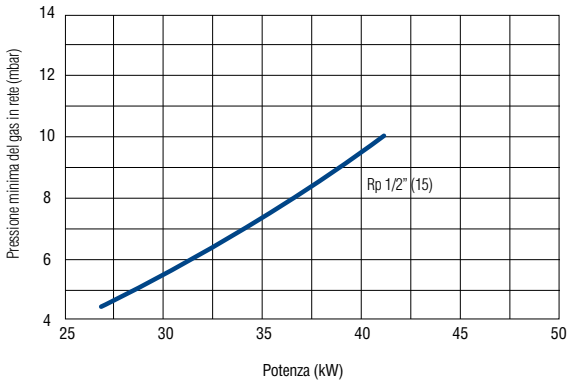

Em 7 LN

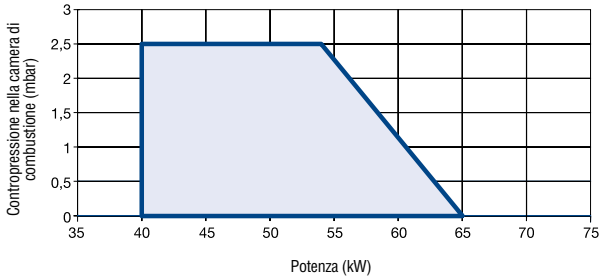

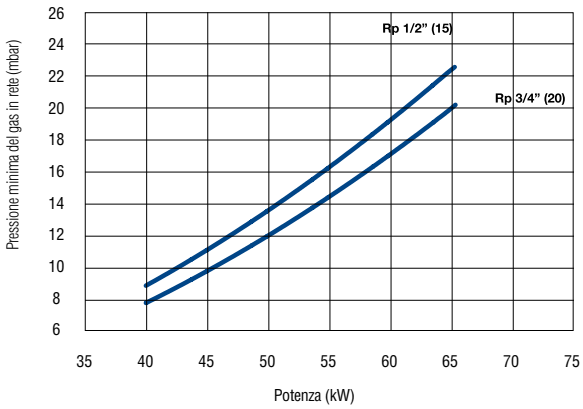

Em 13 LN

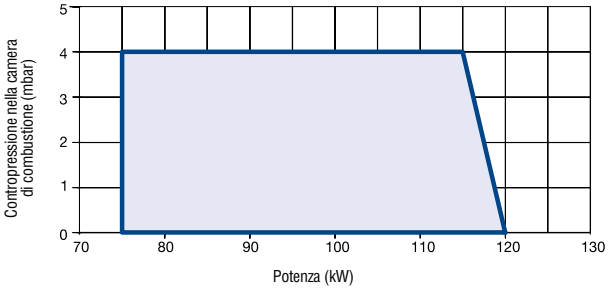

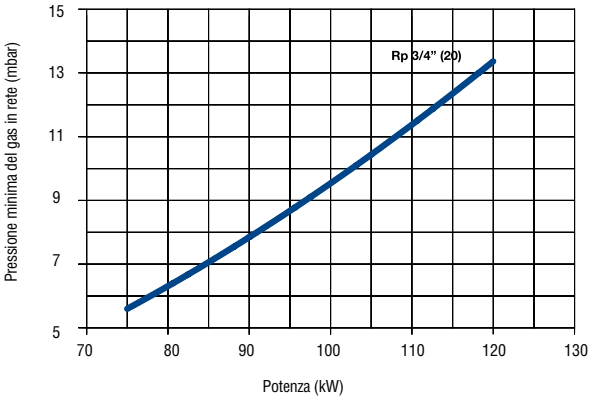

Em 21 LN

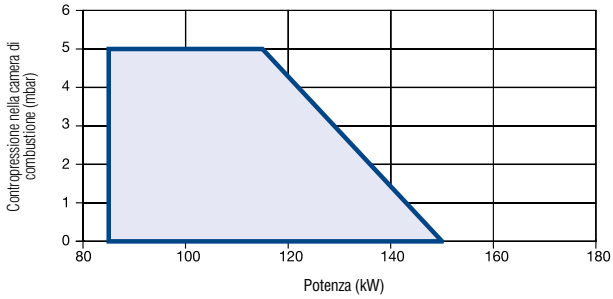

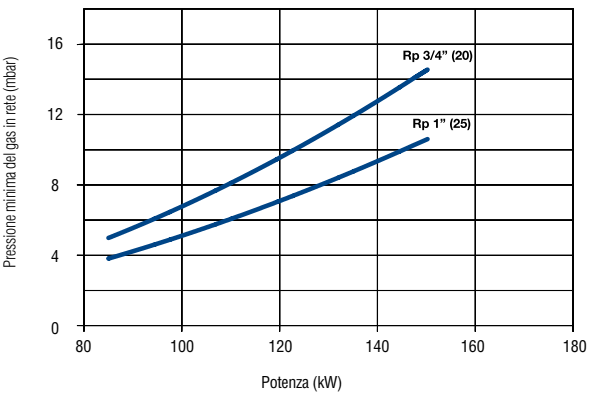

LOW NOx

Em LN/AB - Em LN/PR

LOW NOx, AB: Bi-stadio - PR: Bi-stadio progressivo

- Funzionamento a modulazione continua opzionale mediante l'applicazione del kit modul (su richiesta)
- Funzionamento a gas metano
- Rampa gas con stabilizzatore, doppia valvola e filtro
- Testa di combustione regolabile
- Servocomando elettrico sulla serranda aria e ventilazione stabilizzata
- Regolazione della portata del gas attraverso la camma a profilo variabile comandata dal servocomando elettrico
- Kit di montaggio accessori e kit di controllo tenuta valvole
- Kit di modulazione (temperatura/pressione) disponibile come optional

Per i kit dedicati ai bruciatori Em LN/AB - Em LN/PR, vedere “Accessori”

Codice bruciatore	Modello bruciatore
0U3BCAXD	**EM 13 LN AB 20**
0U3BCBXD	**EM 13 LN AB 20 L**
0U3BDAXD	**EM 21 LN PR 25**
0U3BDBXD	**EM 21 LN PR 25 L**
0U3BEAXD	**EM 30 LN PR 25**
0U3BEBXD	**EM 30 LN PR 25 L**
0U3BECXD	**EM 30 LN PR 32**
0U3BEDXD	**EM 30 LN PR 32 L**
0U3BEEXD	**EM 30 LN PR 40**
0U3BEFXD	**EM 30 LN PR 40 L**
0U3BFAXD	**EM35 LN PR 25**
0U3BFCXD	**EM35 LN PR 32**
0U3BFEXD	**EM35 LN PR 40**

Codice bruciatore	Modello bruciatore
0U3BGAXD	**EM 42 LN PR 25**
0U3BGCXD	**EM 42 LN PR 32**
0U3BGEXD	**EM 42 LN PR 40**
0U3BGGXD	**EM 42 LN PR 50**
0U3BHAXD	**EM 49 LN PR 32**
0U3BHBXD	**EM 49 LN PR 32 L**
0U3BHCXD	**EM 49 LN PR 40**
0U3BHDXD	**EM 49 LN PR 40 L**
0U3BHEXD	**EM 49 LN PR 50**
0U3BHFXD	**EM 49 LN PR 50 L**

NB: prodotti consegnati entro 3 settimane dalla data dell'ordine

Modello	Portata gas metano	Pressione min. gas metano	Potenza	Alimentazione elettrica	Assorbimento motore ventola	Collegamento rampa gas
	m³/h	mbar*	kW			
EM 13 LN AB 20	3,52 - 12,07	13,5	35 - 120	230 V/ 50 Hz / monofase	0,18 kW	3/4
EM 13 LN AB 20 L	3,52 - 12,07	13,5	35 - 120	230 V/ 50 Hz / monofase	0,18 kW	3/4
EM 21 LN PR 25	4,02 - 15,09	11	40 - 150	230 V/ 50 Hz / monofase	0,18 kW	1"
EM 21 LN PR 25 L	4,02 - 15,09	11	40 - 150	230 V/ 50 Hz / monofase	0,18 kW	1"
EM 30 LN PR 25	6,04 - 19,11	16,5	60 - 190	230 V/ 50 Hz / monofase	0,25 kW	1"
EM 30 LN PR 25 L	6,04 - 19,11	16,5	60 - 190	230 V/ 50 Hz / monofase	0,25 kW	1"
EM 30 LN PR 32	6,04 - 19,11	15,5	60 - 190	230 V/ 50 Hz / monofase	0,25 kW	1" 1/4
EM 30 LN PR 32 L	6,04 - 19,11	15,5	60 - 190	230 V/ 50 Hz / monofase	0,25 kW	1" 1/4
EM 30 LN PR 40	6,04 - 19,11	15	60 - 190	230 V/ 50 Hz / monofase	0,25 kW	1" 1/2
EM 30 LN PR 40 L	6,04 - 19,11	15	60 - 190	230 V/ 50 Hz / monofase	0,25 kW	1" 1/2
EM35 LN PR 25	6,54 - 26,15	24	65 - 260	230 V/ 50 Hz / monofase	0,37 kW	1"
EM35 LN PR 32	6,54 - 26,15	19	65 - 260	230 V/ 50 Hz / monofase	0,37 kW	1" 1/4
EM35 LN PR 40	6,54 - 26,15	17,5	65 - 260	230 V/ 50 Hz / monofase	0,37 kW	1" 1/2
EM 42 LN PR 25	9,05 - 35,20	25	90 - 350	230 V/ 50 Hz / monofase	0,37 kW	1"
EM 42 LN PR 32	9,05 - 35,20	15	90 - 350	230 V/ 50 Hz / monofase	0,37 kW	1" 1/4
EM 42 LN PR 40	9,05 - 35,20	12	90 - 350	230 V/ 50 Hz / monofase	0,37 kW	1" 1/2
EM 42 LN PR 50	9,05 - 35,20	11,5	90 - 350	230 V/ 50 Hz / monofase	0,37 kW	2"
EM 49 LN PR 32	13,22 - 49,29	30	132 - 490	230 V/ 50 Hz / monofase	0,62 kW	1" 1/4
EM 49 LN PR 32 L	13,22 - 49,29	30	132 - 490	230 V/ 50 Hz / monofase	0,62 kW	1" 1/4
EM 49 LN PR 40	13,22 - 49,29	20	132 - 490	230 V/ 50 Hz / monofase	0,62 kW	1" 1/2
EM 49 LN PR 40 L	13,22 - 49,29	20	132 - 490	230 V/ 50 Hz / monofase	0,62 kW	1" 1/2
EM 49 LN PR 50	13,22 - 49,29	14	132 - 490	230 V/ 50 Hz / monofase	0,62 kW	2"
EM 49 LN PR 50 L	13,22 - 49,29	14	132 - 490	230 V/ 50 Hz / monofase	0,62 kW	2"

* Pressione minima del gas per ottenere la massima potenza del bruciatore con una pressione di 0 mbar nella camera di combustione

Dati tecnici

Em 13 LN/AB - Em 21 LN/PR

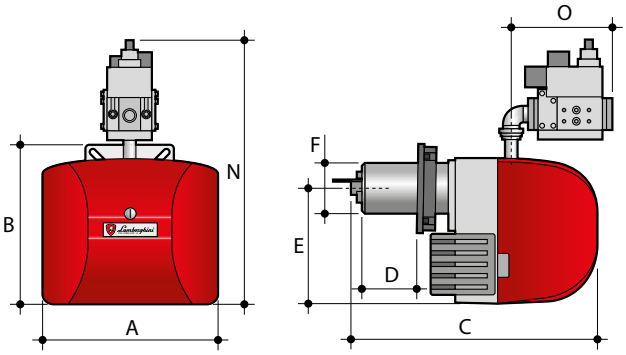

Em 30 LN/PR - Em 35 LN/PR
Em 42 LN/PR - Em 49 LN/PR

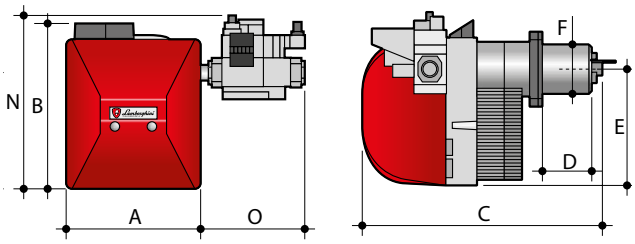

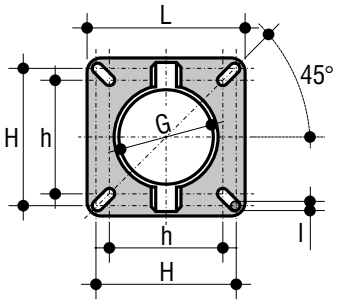

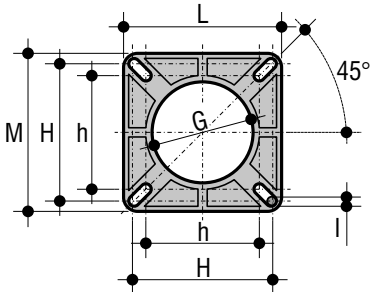

Modello	A	B	C	D (min-max)	E	F	N	O	G	h ÷ H	I	L	M
	mm	mm	mm	mm	mm	Ø mm	mm	mm	Ø mm	Ø mm	mm	mm	mm
EM 13 LN AB 20	373	340	581	85-170	245	108	560	-	128	108-158	M8	188	-
EM 13 LN AB 20 L	373	340	681	85-270	245	108	560	-	128	108-158	M8	188	-
EM 21 LN PR 25	373	340	581	85-170	245	115	560	-	134	108-158	M8	188	-
EM 21 LN PR 25 L	373	340	681	85-270	245	115	560	-	134	108-158	M8	188	-
EM 30 LN PR 25	396	491	754	163	-	113	508	200	164	131-179	M10	215	223
EM 30 LN PR 25 L	396	491	899	308	-	113	508	200	164	131-179	M10	215	223
EM 30 LN PR 32	396	491	754	163	-	113	508	200	164	131-179	M10	215	223
EM 30 LN PR 32 L	396	491	899	308	-	113	508	200	164	131-179	M10	215	223
EM 30 LN PR 40	396	491	754	163	-	113	517	330	164	131-179	M10	215	223
EM 30 LN PR 40 L	396	491	899	308	-	113	517	330	164	131-179	M10	215	223
EM35 LN PR 25	396	491	778	178 o 308*	-	131 + 19	508	200	164	131-179	M10	215	223
EM35 LN PR 32	396	491	908	178 o 308*	-	131 + 19	508	200	164	131-179	M10	215	223
EM35 LN PR 40	396	491	778	178 o 308*	-	131 + 19	517	330	164	131-179	M10	215	223
EM 42 LN PR 25	396	491	798 + 19	198 o 308*	-	148	508	200	168	131-179	M10	215	223
EM 42 LN PR 32	396	491	798 + 19	198 o 308*	-	148	508	200	168	131-179	M10	215	223
EM 42 LN PR 40	396	491	798 + 19	198 o 308*	-	148	517	330	168	131-179	M10	215	223
EM 42 LN PR 50	396	491	798 + 19	198 o 308*	-	148	567	330	168	131-179	M10	215	223
EM 49 LN PR 32	426	533	874	253	384	168	543	245	198	157-192	M10	241	241
EM 49 LN PR 32 L	426	533	974	353	384	168	543	245	198	157-192	M10	241	241
EM 49 LN PR 40	426	533	874	253	384	168	553	318	198	157-192	M10	241	241
EM 49 LN PR 40 L	426	533	974	353	384	168	553	318	198	157-192	M10	241	241
EM 49 LN PR 50	426	533	874	253	384	168	603	318	198	157-192	M10	241	241
EM 49 LN PR 50 L	426	533	974	353	384	168	603	318	198	157-192	M10	241	241

* Boccaglio regolabile a 2 lunghezze

Curve di lavoro

Em 13 LN AB

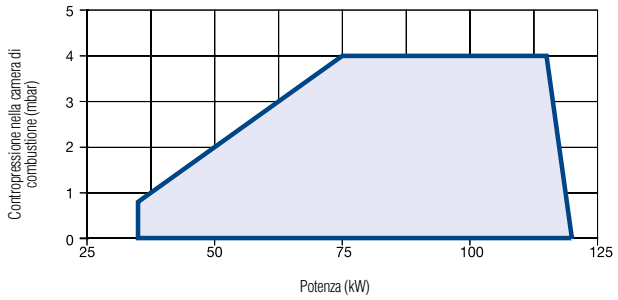

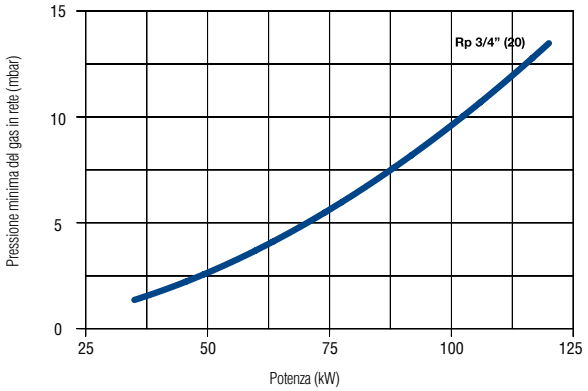

Em 21 LN PR

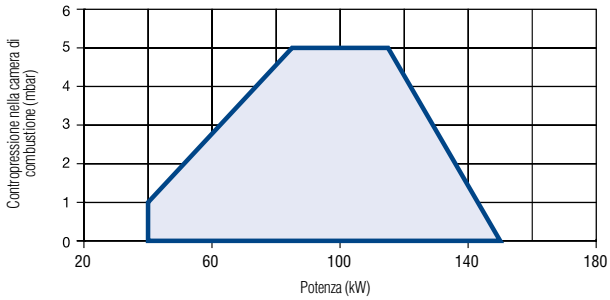

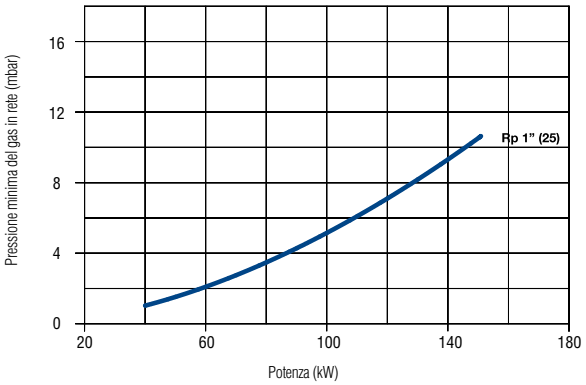

Em 30 LN PR

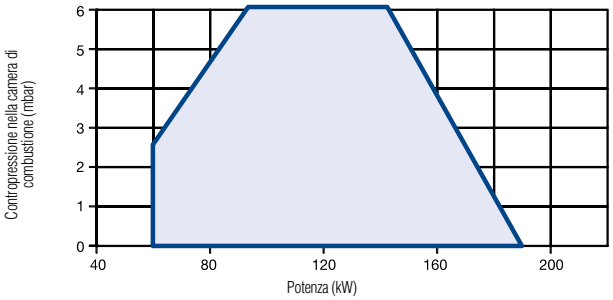

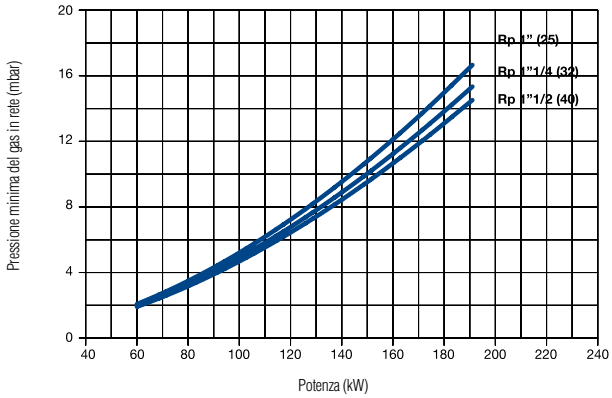

Em 35 LN PR

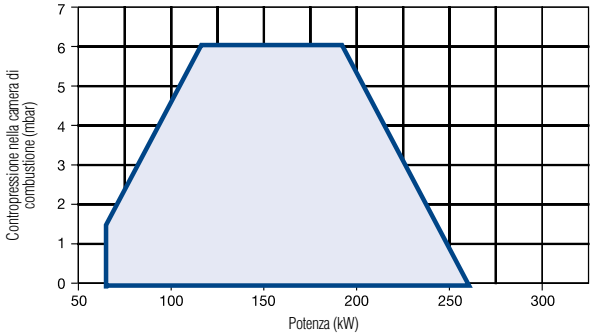

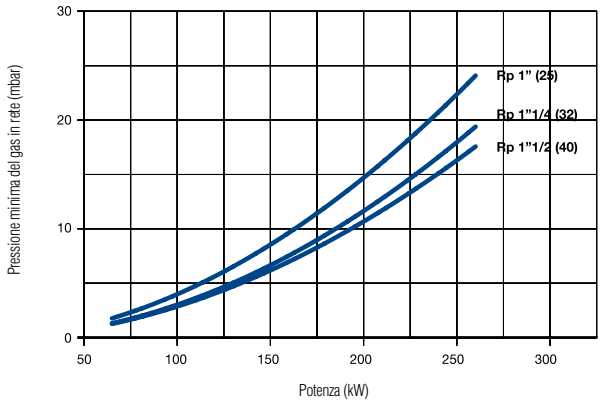

Curve di lavoro

Em 42 LN PR

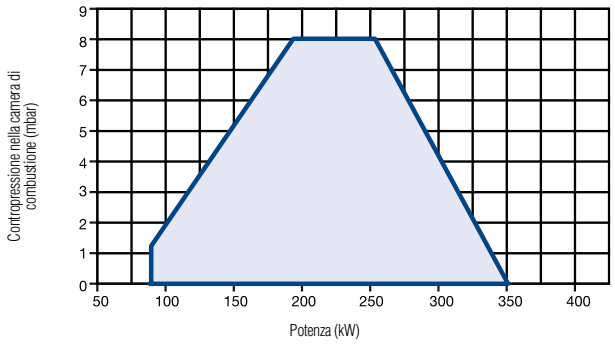

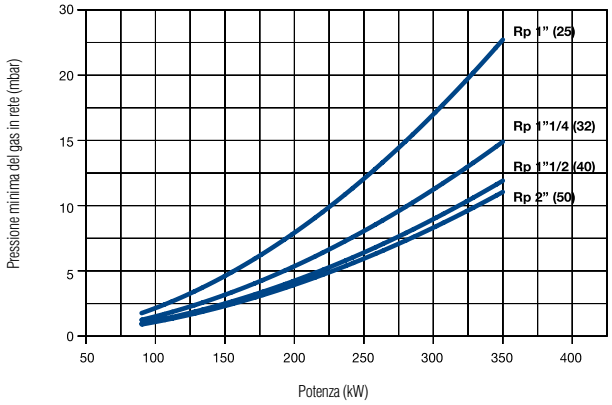

Em 49 LN PR

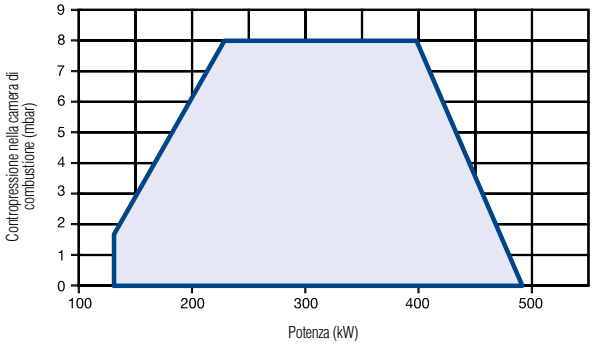

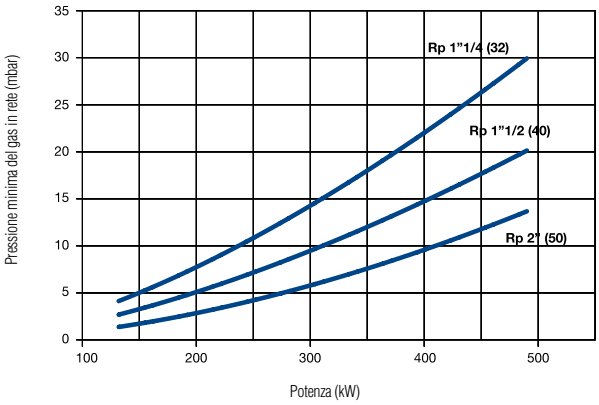

Em-E

Bruciatori monostadio

- Funzionamento a gas metano o GPL (per il mod. Em 16-E - Em 26-E è necessario il kit di conversione, disponibile su richiesta)
- Rampa gas con stabilizzatore, doppia valvola e filtro
- Regolazione della testa di combustione (esterna nel mod. Em 26-E - Em 35-E)
- Regolazione dell'aria di combustione esterna al bruciatore
- Serranda aria con chiusura a gravità a riposo (escl. mod. Em 35-E)
- Ventilazione stabilizzata
- Cofano insonorizzato
- Dotato di cerniera per l'ispezione completa (mod. Em 26-E - Em 35-E)
- Installazione semplice grazie alla flangia mobile con fori universali (scorrevole dal mod. Em 9-E to Em 35-E)
- Fornito in 2 colli (Bruciatore + Rampa gas)

Accessori su richiesta
- Kit di montaggio accessori
- Kit di controllo tenuta valvola
- Per gli accessori dedicati ai bruciatori EM-E, vedere gli accessori

Codice bruciatore	Modello bruciatore
Z300873960	**EM 3-E.D1**
Z300860111	**EM 3-E.D2**
Z300860121	**EM 3-E.D3**
Z300873970	**EM 6-E.D1**
Z300860211	**EM 6-E.D2**
Z300860221	**EM 6-E.D3**
Z300860301	**EM 9-E.D2**
Z300860311	**EM 9-E.D3**
Z300860054	**EM 12-E.D6**
Z300873020	**EM 12/L-E.D6**
Z300860063	**EM 12-E.D3**
Z300873030	**EM 12/L-E.D3**
Z300860401	**EM 16-E.D3**
Z300860411	**EM 16-E.D4**

Codice bruciatore	Modello bruciatore
Z300874130	**EM 16/L-E.D4**
Z300860353	**EM 18-E.D6**
Z300873040	**EM 18/L-E.D6**
Z300860362	**EM 18-E.D3**
Z300873050	**EM 18/L-E.D3**
Z300860501	**EM 26-E.D6**
Z300860511	**EM 26-E.D3**
Z300860521	**EM 26-E.D4**
Z300870202	**EM 35-E.D7**
Z300870212	**EM 35-E.D4**

NB: prodotti disponibili a magazzino

NB: I bruciatori della serie Em-E possono essere venduti e installati solo in conformità alle norme UE 813/2013 (Art. 1, Paragrafo 2, Sezione G)

Modello	Portata	Potenza termica	Motore	Collega-mento di rete	Dimen-sione valvola	Press. min. gas nat.	GPL press. min.	Press. max.	Peso (corpo + rampa gas)	Kit GPL Accessorio
	m3/h	kW	230V ~ 50Hz	Ø	Ø	mbar*	mbar*	mbar**	kg	codice
EM 3-E.D1	1,19-3,79	11,9-37,7	100 W monostadio	1/2”	1/2”	12,5	10,5	65	11 + 1,5	-
EM 3-E.D2	1,19-3,79	11,9-37,7	100 W monostadio	1/2”	1/2”	12,5	-	200	11 + 1,5	-
EM 3-E.D3	1,19-3,79	11,9-37,7	100 W monostadio	3/4”	1/2”	11	-	360	11 + 2,85	-
EM 6-E.D1	2,71-6,69	27-66,6	100 W monostadio	1/2”	1/2”	24	14	65	12,5 + 1,5	-
EM 6-E.D2	2,71-6,69	27-66,6	100 W monostadio	1/2”	1/2”	24	-	200	12,5 + 1,5	-
EM 6-E.D3	2,71-6,69	27-66,6	100 W monostadio	3/4”	1/2”	16	-	360	12,5 + 2,85	-
EM 9-E.D2	4,32-9	43-89,5	100 W monostadio	1/2”	1/2”	33	19	200	12,5 + 1,5	-
EM 9-E.D3	4,32-9	43-89,5	100 W monostadio	3/4”	1/2”	18	-	360	12,5 + 2,85	-
EM 12-E.D6	5-12,07	49,8-120	100 W monostadio	1”	1”	12	-	360	11 + 6,8	-
EM 12-E.D3	5-12,07	49,8-120	100 W monostadio	1/2”	1/2”	22	11	360	11 + 4,2	-
EM 12/L-E.D6	5-12,07	49,8-120	100 W monostadio	1”	1”	12	-	360	16 + 6,8	-
EM 12/L-E.D3	5-12,07	49,8-120	100 W monostadio	1/2”	1/2”	22	11	360	16 + 4,2	-
EM 16-E.D3	8-16,1	80-160	110 W monostadio	3/4”	1/2”	29	28	360	16 + 4,2	Z308025490
EM 16-E.D4	8-16,1	80-160	110 W monostadio	3/4”	3/4”	18	-	360	16 + 3,2	-
EM 16/L-E.D4	8-16,1	80-160	110 W monostadio	3/4”	3/4”	18	-	360	16 + 3,2	-
EM 18-E.D6	9,9-17	99-169	185 W monostadio	1”	1”	11	-	360	15 + 8	-
EM 18-E.D3	9,9-17	99-169	185 W monostadio	1/2”	1/2”	27	14	360	16 + 8	-
EM 18/L-E.D6	9,9-17	99-169	185 W monostadio	1”	1”	11	-	360	23 + 8	-
EM 18/L-E.D3	9,9-17	99-169	185 W monostadio	1/2”	1/2”	27	14	360	23 + 8	-
EM 26-E.D6	12,9-24,6	129-245	220 W monostadio	1”	1”	20	-	360	30 + 6,3	-
EM 26-E.D3	12,9-24,6	129-245	220 W monostadio	3/4”	1/2”	53	-	360	30 + 3,7	-
EM 26-E.D4	12,9-24,6	129-245	220 W monostadio	3/4”	3/4”	-	28	360	30 + 3,7	Z308025380
EM 35-E.D7	18,9-32,1	188-320	370 W monostadio	1 1/4”	1 1/4”	18	-	360	44 + 9,7	-
EM 35-E.D4	18,9-32,1	188-320	370 W monostadio	3/4”	3/4”	46	26	360	44 + 9,7	-

* Pressione minima del gas per ottenere la massima potenza del bruciatore con una pressione di 0 mbar nella camera di combustione. - ** Pressione di esercizio massima delle valvole del gas.

Dati tecnici

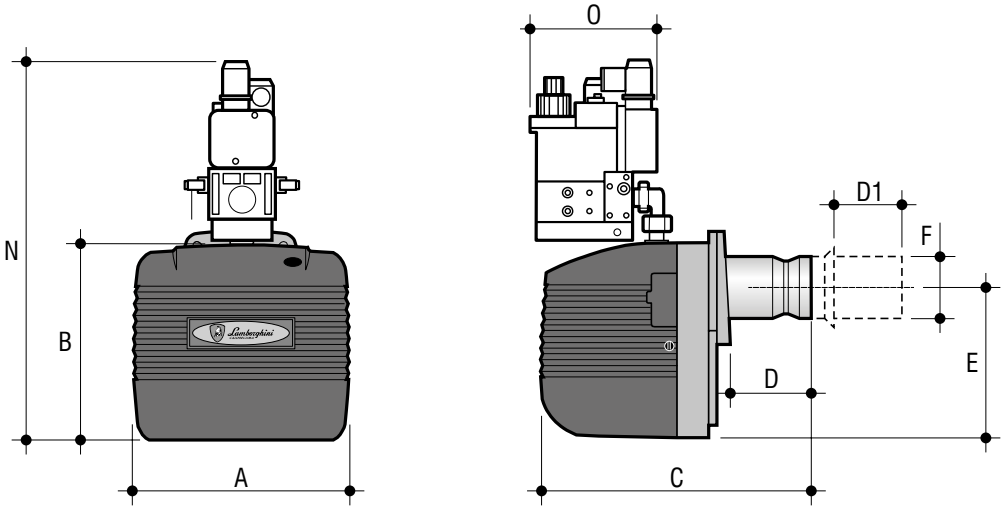

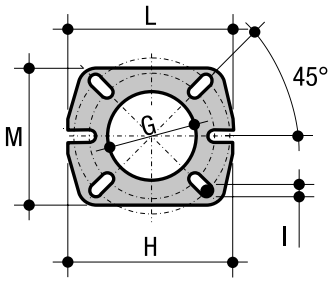

EM 3-E - EM 6-E

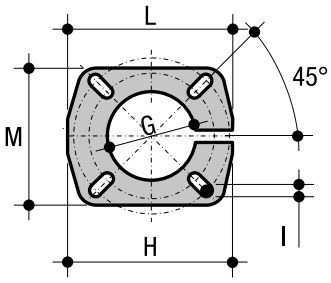

EM 9-E

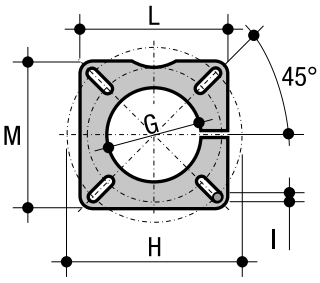

EM 16-E - EM 16/L-E

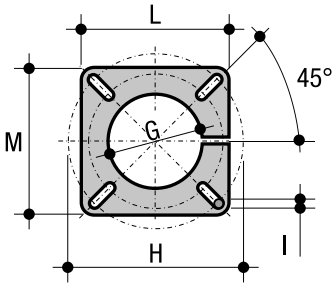

EM 12-E - EM 12/L-E
EM 18-E - EM 18/L-E

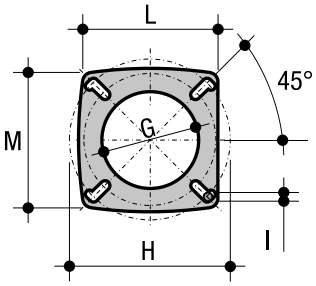

EM 26-E - EM 35-E

Modello	A mm	B mm	C mm	D	D1 mm	E mm	F Ø mm	N* mm	O* mm	G Ø mm	H Ø mm	I Ø mm	L Ø mm	M mm
EM 3-E	250	215	320	90	–	160	80	410	145	85	135-160	M8	170	144
EM 6-E	280	247	342	90	–	195	80	410	145	85	135-160	M8	170	144
EM 9-E	280	247	417	–	40-140	195	90	445	145	95	135-160	M8	180	154
EM 12-E	230	285	483	–	60-125	232	114	485	240	120	155-210	M8	180	180
EM 12/L-E	230	285	633	–	60-275	232	114	485	240	120	155-210	M8	180	180
EM 16-E	310	282	480	–	60-150	215	108	465	210	115	150-200	M8	166	166
EM 16/L-E	310	282	480	–	60-250	215	108	465	210	115	150-200	M8	166	166
EM 18-E	275	340	550	–	60-150	274	114	540	240	120	155-210	M8	180	180
EM 18/L-E	275	340	675	–	60-275	274	114	540	240	120	155-210	M8	180	180
EM 26-E	360	350	750	–	100-265	275	140	550	240	155	172-225	M10	205	205
EM 35-E	420	423	880	–	120-310	350	140	740	260	155	172-225	M10	205	205

* Le dimensioni si riferiscono al bruciatore con una rampa di 20 mbar installata.

Curve di lavoro

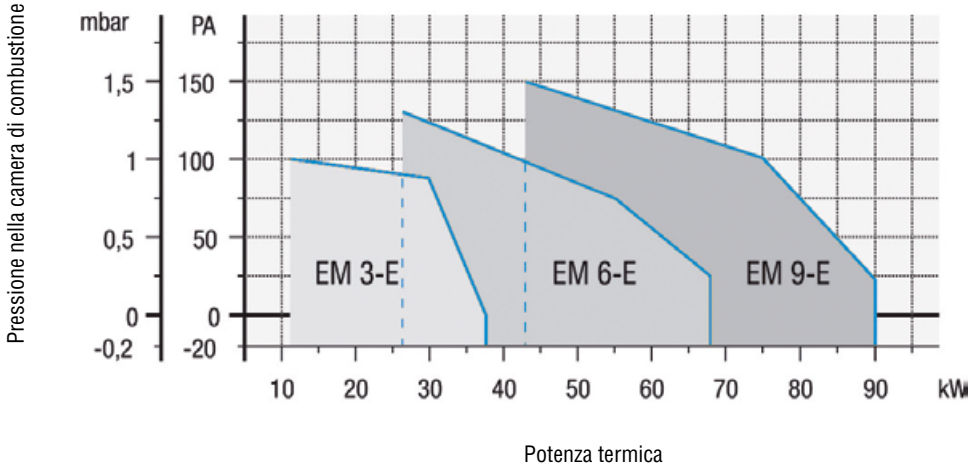

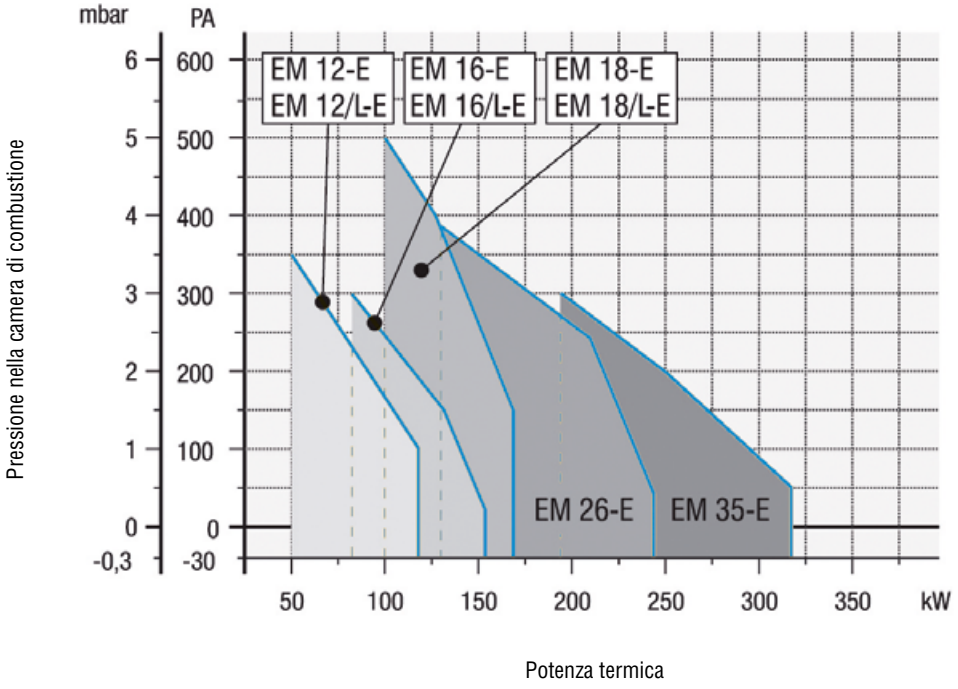

Em/2-E

Em/M-E

Em/2-E, Em/M-E

Bruciatori bi-stadio (/2) e bruciatori progressivi bi-stadio (/M)

- Funzionamento a gas metano o GPL (per il mod. Em 16 - Em 26 è necessario il kit di conversione)
- Rampa gas con stabilizzatore, doppia valvola e filtro
- Regolazione della testa di combustione esterna
- Servocomando elettrico sulla serranda aria
- Ventilazione stabilizzata
- Cofano insonorizzato
- Può essere combinato con vari tipi di rampe gas per la massima versatilità
- Fornito in 2 colli (Bruciatore + Rampa gas)

Accessori su richiesta

- Kit di montaggio accessori
- Kit di conversione da gas metano a GPL (per i mod. Em 16 e 26)
- Kit di controllo tenuta valvola
- I "kit modul per pressione e temperatura" sono disponibili solo per i modelli /M (progressivi bi-stadio) per i bruciatori da modulare
- Per gli accessori dedicati ai bruciatori Em/2-E ed Em/M-E, vedere gli accessori

EM/2-E

Codice bruciatore	Modello bruciatore
Z300860322	**EM 9/2-E.D3**
Z300860421	**EM 16/2-E.D3**
Z300860431	**EM 16/2-E.D4**
Z300874160	**EM 16/2-L-E.D4**
Z300860453	**EM 18/2-E.D6**
Z300860463	**EM 18/2-E.D3**
Z300860531	**EM 26/2-E.D6**
Z300860541	**EM 26/2-E.D3**
Z300860551	**EM 26/2-E.D4**
Z300870252	**EM 40/2-E.D7**
Z300870262	**EM 40/2-E.D4**

EM/M-E

Codice bruciatore	Modello bruciatore
Z300872210	**EM 16/M-E.D4**
Z300860571	**EM 26/M-E.D7**
Z300860581	**EM 26/M-E.D4**
Z300860591	**EM 26/M-E.D5**
Z300870292	**EM 40/M-E.D7**
Z300870302	**EM 40/M-E.D4**
Z300870312	**EM 40/M-E.D5**

NB: prodotti disponibili a magazzino

NB: I bruciatori delle serie Em/2-E ed Em/M-E possono essere venduti e installati solo in conformità alle norme reg. 813/2013 (Art. 1, Paragrafo 2, Sezione G)

Modello	Portata	Potenza termica	Motore	Collegamento di rete	Dimensione valvola	Press. min gas nat.	Press. min. GPL	Press. max.	Peso (corpo + rampa gas)	Kit GPL Accessorio
	m^3/h	kW	230V ~ 50Hz	Ø	Ø	mbar*	mbar*	mbar**	kg	codice
EM 9/2-E.D3	4,3-9	43-89,5	100 W monostadio	3/4”	1/2”	18	19	360	14 + 3,6	
EM 16/2-E.D3	5,5-15,3	55-153	150 W monostadio	3/4”	1/2”	28	27	360	18 + 4,2	Z308025490
EM 16/2-E.D4	5,5-15,3	55-153	150 W monostadio	3/4”	3/4”	19	-	360	18 + 4	-
EM 16/2-L-E.D4	5,5-15,3	55-153	150 W monostadio	3/4”	3/4”	19	-	360	18 + 5	-
EM 18/2-E.D6	9,9-17	99-169	185 W monostadio	1”	1”	12	-	360	25 + 8,7	-
EM 18/2-E.D3	9,9-17	99-169	185 W monostadio	3/4”	1/2”	23	14	360	25 + 6,5	-
EM 26/2-E.D6	9-23,2	90-231	220 W monostadio	1”	1”	18	-	360	31 + 7,7	-
EM 26/2-E.D3	9-23,2	90-231	220 W monostadio	3/4”	1/2”	43	-	360	31 + 4,4	-
EM 26/2-E.D4	9-23,2	90-231	220 W monostadio	3/4”	3/4”	-	31	360	31 + 4,5	Z308025380
EM 40/2-E.D7	11,5-39,2	115-390	370 W monostadio	1 1/4”	1 1/4”	23	-	360	44 + 11,7	-
EM 40/2-E.D4	11,5-39,2	115-390	370 W monostadio	3/4”	3/4”	62	32	360	44 + 10	-
EM 16/M-E.D4	5,5-15,3	55-153	150 W monostadio	3/4”	3/4”	17	22	360	18 + 4,5	Z308025490
EM 26/M-E.D7	9-23,2	90-231	220 W monostadio	1 1/4”	1 1/4”	15	-	360	30 + 7,2	-
EM 26/M-E.D4	9-23,2	90-231	220 W monostadio	3/4”	3/4”	-	30	360	30 + 4,2	Z308025380
EM 26/M-E.D5	9-23,2	90-231	220 W monostadio	3/4”	3/4”	25	-	360	30 +4,2	-
EM 40/M-E.D7	11,5-39,2	115-390	370 W monostadio	1 1/4”	1 1/4”	18	-	360	44 + 10	-
EM 40/M-E.D4	11,5-39,2	115-390	370 W monostadio	3/4”	3/4”	-	25	360	44 + 10	-
EM 40/M-E.D5	11,5-39,2	115-390	370 W monostadio	3/4”	3/4”	45	-	360	44 + 10	-

* Pressione minima del gas per ottenere la massima potenza del bruciatore con una pressione di 0 mbar nella camera di combustione. - ** Pressione di esercizio massima delle valvole del gas.

Dati tecnici

Em/2-E

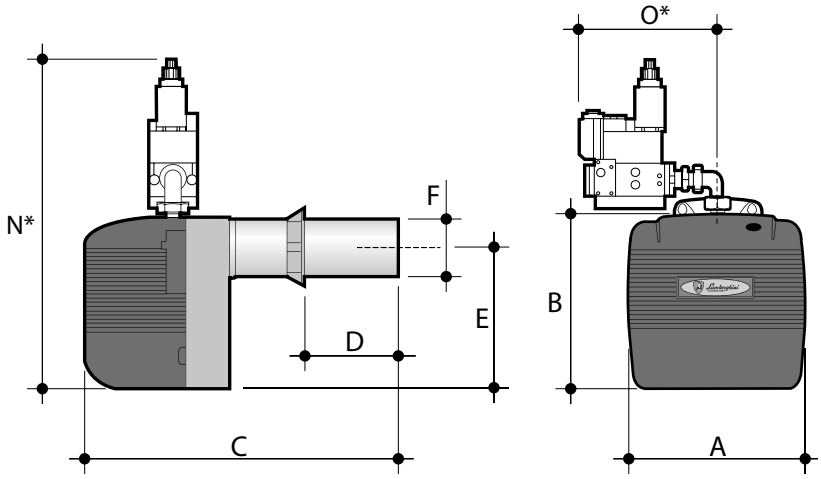

Em/M-E

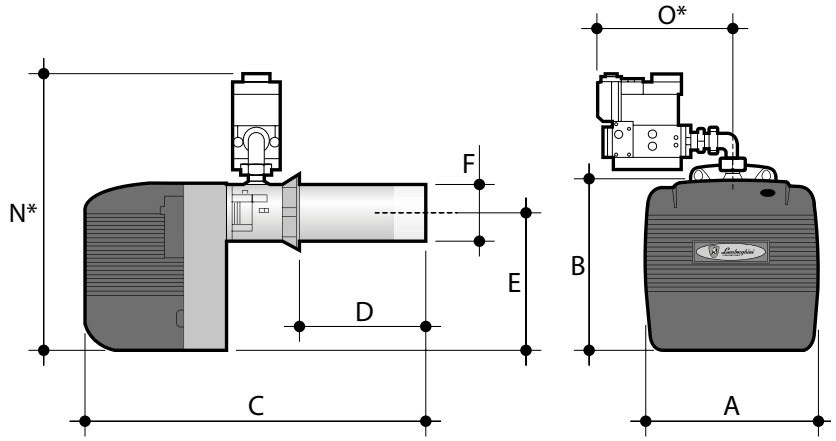

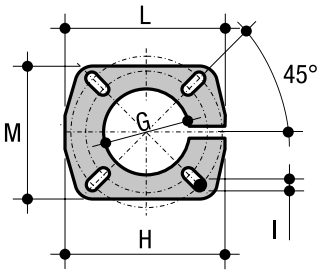

EM 9/2-E

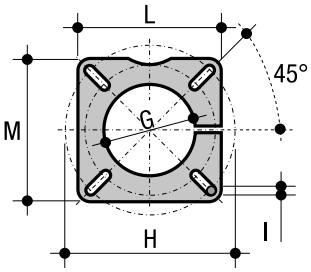

EM 16/2-E - EM 16/M-E
EM 16/2-L-E

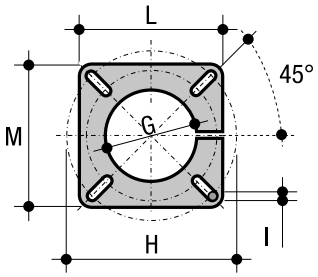

EM 18/2-E

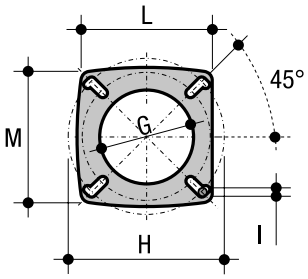

EM 26/2-E - EM 40/2-E
EM 26/M-E - EM 40/M-E

Modello	A mm	B mm	C mm	D mm	E mm	F Ø mm	N* mm	O* mm
EM 9/2-E	280	247	417	40-140	195	90	515	195
EM 16/2-E	310	282	480	60-150	215	108	535	210
EM 16/2-L-E	310	282	480	60-250	215	108	535	210
EM 18/2-E	275	340	675	60-275	274	114	640	240
EM 26/2-E	360	350	750	100-265	275	140	650	240
EM 40/2-E	420	423	880	120-310	350	140	835	260
EM 16/M-E	310	282	480	60-150	215	108	535	210
EM 26/M-E	360	350	750	100-265	275	140	650	240
EM 40/M-E	420	423	880	120-310	350	140	740	290

Modello	G Ø mm	H Ø mm	I Ø mm	L Ø mm	M Ø mm
EM 9/2-E	95	140-180	M8	180	154
EM 16/2-E L-E e /M	115	150-200	M8	166	166
EM 18/2-E	120	155-210	M8	180	180
EM 26/2-E e /M	155	172-225	M10	205	205
EM 40/2-E e /M	155	172-225	M10	205	205

* Le dimensioni si riferiscono al bruciatore con una rampa di 20 mbar installata.

Curve di lavoro

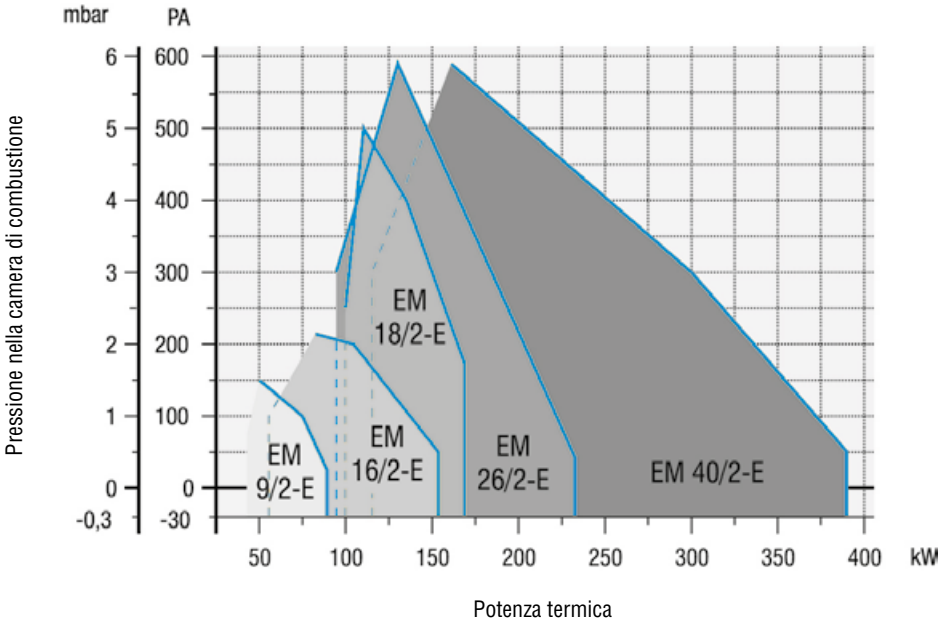

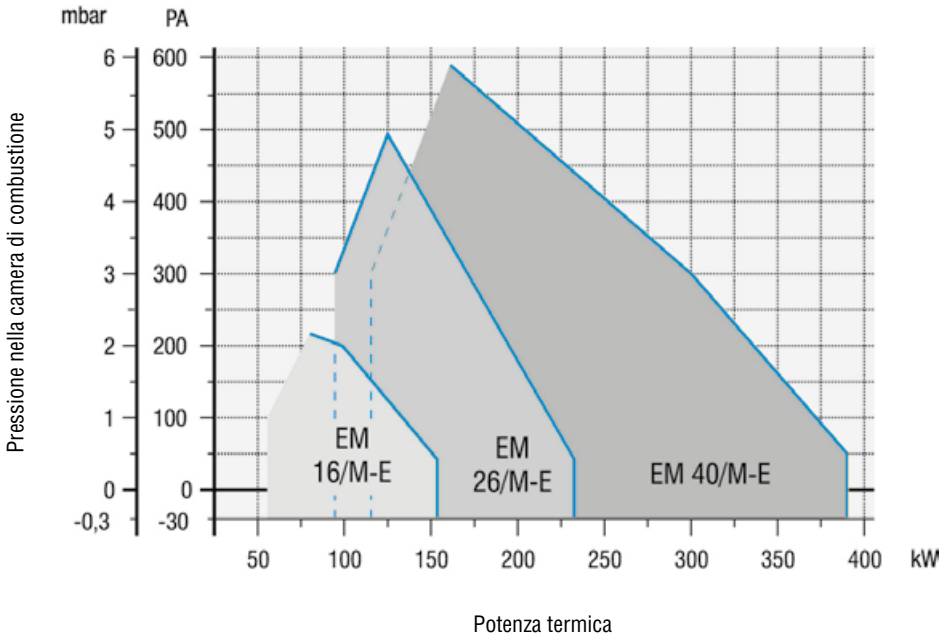

LMB G

Bruciatori bi-stadio progressivi

- Funzionamento a modulazione continua opzionale mediante l'applicazione del kit modul (su richiesta)
- Funzionano a gas metano o GPL (* **)
- Regolazione della testa di combustione.
- Servocomando elettrico sulla serranda aria.
- Ventilazione stabilizzata.
- Controllo della tenuta della valvola di serie nei mod. 1300 e 2000.
- Fornito in due colli (Bruciatore + Rampa gas).
- Dotato di cerniera per l'ispezione completa.

NB: I bruciatori della serie LMB G 300 possono essere venduti e installati solo in conformità alle norme UE 813/2013 (Art. 1, Paragrafo 2, Sezione G)

Accessori su richiesta
- Kit modul (temperatura/pressione) per la modulazione continua.
- Kit di controllo tenuta valvola mod. 300,450,700,1000.
- Per gli accessori dedicati ai bruciatori LMB G, vedere gli accessori.

Codice bruciatore	Modello bruciatore a gas metano e GPL
Z300873780	**LMB G 300 - K 1" (VCV-L 225)**
Z300873770	**LMB G 300 - K 1" (VCV-L 125)**
Z300873810	**LMB G 450 - K 1" (VCV-L 225)**
Z300873800	**LMB G 450 - K 1" (VCV-L 125)**

Codice bruciatore	Modello bruciatore solo GPL **
Z300873830	**LMB G 700 BC - K 1 1/2" (VCV 240) - GPL**
Z300873840	**LMB G 700 BL - K 1 1/2" (VCV 240) - GPL**
Z300873080	**LMB G 1000 BC - S 1 1/2" (VGD 20.403) - LPG**
Z300873090	**LMB G 1000 BL - S 1 1/2" (VGD 20.403) - LPG**
Z300873100	**LMB G 1300 - S 2" (VGD 20.503) - GPL**
Z300873110	**LMB G 2000 - S DN 65 (VGD 40.065) - GPL**

** Per la successiva conversione del bruciatore a gas metano, contattare l'Assistenza Pre-Vendita.

NB: prodotti consegnati entro 3 settimane dalla data dell'ordine

Codice bruciatore	Modello bruciatore solo a gas metano *
Z300873511	**LMB G 700 BC - K 1 1/2" (VCV-L 240)**
Z300873541	**LMB G 700 BL - K 1 1/2" (VCV-L 240)**
Z300872511	**LMB G 1000 BC - K 2" (VCV-L 350)**
Z300872591	**LMB G 1000 BL - K 2" (VCV-L 350)**
Z300872680	**LMB G 1000 BC - S 1 1/2" (VGD 20.403)**
Z300872690	**LMB G 1000 BL - S 1 1/2" (VGD 20.403)**
Z300872871	**LMB G 1300 - K 2" (VCV-L 350)**
Z300872880	**LMB G 1300 - S 2" (VGD 20,503)**
Z300872520	**LMB G 1300 - S 1 1/2" (VGD 20.403)**
Z300872890	**LMB G 2000 - S 1 1/2" (VGD 20.403)**
Z300872901	**LMB G 2000 - K 2" (VCV-L 350)**
Z300872910	**LMB G 2000 - S 2" (VGD 20,503)**
Z300872530	**LMB G 2000 - S DN 65 (VGD 40,065)**

* Il bruciatore può essere successivamente convertito in GPL con l'apposito kit di conversione.

Modello bruciatore a gas metano e GPL	Portata	Potenza termica	Motore	Collegamento di rete	Dimensione valvola	Press. min. gas nat.	GPL press. min.	Press. max.	Peso (corpo+rampa)	
	m³/h	kW	230V ~ 50Hz	Ø	Ø	mbar*	mbar*	mbar**	kg	
LMB G 300 (K 1"-225)	11,6-33.9	110-320	370 W monostadio	1"	1 1/2"	20	19	500	18+14	-
LMB G 300 (K 1"-125)	11,6-33.9	110-320	370 W monostadio	1"	1"	24	21	500	18+12	-
LMB G 450 (K 1"-225)	14,8-48,7	140-460	370 W monostadio	1"	1 1/2"	20	16	500	18+14	-
LMB G 450 (K 1"-125)	14,8-48,7	140-460	370 W monostadio	1"	1"	21	20	500	18+14	-
Modello bruciatore solo a gas metano										**Accessorio Kit GPL**
LMB G 700 BC - K 1 1/2"	14,0-79,0	135-748	740 W tri-stadio	1 1/2"	1 1/2"	25	-	500	30+14	Z308028720
LMB G 700 BL - K 1 1/2"	14,0-79,0	135-748	740 W tri-stadio	1 1/2"	1 1/2"	25	-	500	30+14	Z308028730
LMB G 1000 BC - K 2"	16,0-103,0	152-979	1.100 W tri-stadio	2"	2"	20	-	500	31+17	Z308028360
LMB G 1000 BL - K 2"	16,0-103,0	152-979	1.100 W tri-stadio	2"	2"	20	-	500	31+17	Z308028370
LMB G 1000 BC - S 1 1/2"	16,0-103,0	152-979	1.100 W tri-stadio	1 1/2"	1 1/2"	18	-	600	31+14	Z308028360
LMB G 1000 BL - S 1 1/2"	16,0-103,0	152-979	1.100 W tri-stadio	1 1/2"	1 1/2"	18	-	600	31+14	Z308028370
LMB G 1300 - K 2"	25,0-136,5	237-1.296	2.200 W tri-stadio	2"	2"	22	-	500	45+17	Z308028380
LMB G 1300 - S 2"	25,0-136,5	237-1.296	2.200 W tri-stadio	2"	2"	14	-	600	45+15	Z308028380
LMB G 1300 - S 1 1/2"	25,0-136,5	237-1.296	2.200 W tri-stadio	1 1/2"	1 1/2"	19	-	600	45+14	Z308028380
LMB G 2000 - S 1 1/2"	36,5-202	336-1.918	3.000 W tri-stadio	1 1/2"	1 1/2"	40	-	600	48+14	Z308028390
LMB G 2000 - K 2"	36,5-202	336-1.918	3.000 W tri-stadio	2"	2"	45	-	500	48+18	Z308028390
LMB G 2000 - S 2"	36,5-202	336-1.918	3.000 W tri-stadio	2"	2"	30	-	600	48+15	Z308028390
LMB G 2000 - S DN 65	36,5-202	336-1.918	3.000 W tri-stadio	DN 65	DN 65	18	-	700	48+20	Z308028390
Modello bruciatore solo GPL										
LMB G 700 BC - K 1 1/2"	14,0-79,0	135-748	740 W tri-stadio	1 1/2"	1 1/2"	-	4	-	30+14	-
LMB G 700 BL - K 1 1/2"	14,0-79,0	135-748	740 W tri-stadio	1 1/2"	1 1/2"	-	4	-	30+14	-
LMB G 1000 BC - S 1 1/2"	16,0-103,0	152-979	1.100 W tri-stadio	1 1/2"	1 1/2"	-	30	-	31+14	-
LMB G 1000 BL - S 1 1/2"	16,0-103,0	152-979	1.100 W tri-stadio	1 1/2"	1 1/2"	-	30	-	31+14	-
LMB G 1300 - S 2"	25,0-136,5	237-1.296	2.200 W tri-stadio	1 1/2"	2"	-	30	-	45+15	-
LMB G 2000 - S DN 65	36,5-202	336-1.918	3.000 W tri-stadio	DN 65	DN 65	-	28	-	48+20	-

* Pressione minima del gas per ottenere la massima potenza del bruciatore con una pressione di 0 mbar nella camera di combustione. - ** Pressione di esercizio massima delle valvole del gas. *** Potenza termica massima con VCV-L 125, 580 kW.

Dati tecnici

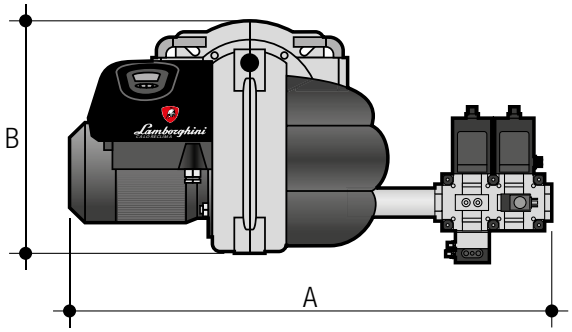

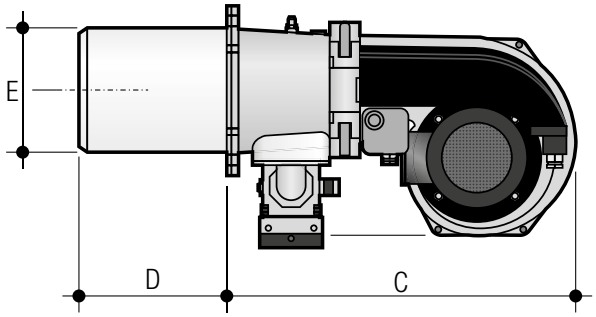

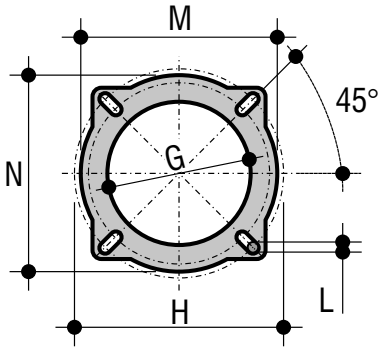

Modello	A* mm	B mm	C mm	D mm	E Ø mm	G Ø mm	H Ø mm	L mm	M mm	N mm
LMB G 300	805	340	370	230	124	135	194-234	M12	216	216
LMB G 450	805	340	370	230	138	150	194-234	M12	216	216
LMB G 700 BC	950	370	540	235	166	180	246-286	M12	268	268
LMB G 700 BL	950	370	540	325	166	180	246-286	M12	268	268
LMB G 1000 BC	850	370	540	230	196	205	246-286	M12	268	268
LMB G 1000 BL	850	370	540	350	196	205	246-286	M12	268	268
LMB G 1300	1,070	440	620	340	232	255	294-334	M12	316	316
LMB G 2000	1,070	440	620	340	244	255	294-334	M12	316	316

* Le dimensioni si riferiscono al bruciatore con una rampa di dimensioni maggiori installata.

Curve di lavoro

Le curve di lavoro sono state ottenute a una temperatura ambiente di 15°C, a una pressione atmosferica di 1013,5 mbar (a 0 metri sul livello del mare).

LMB G 300 e 450

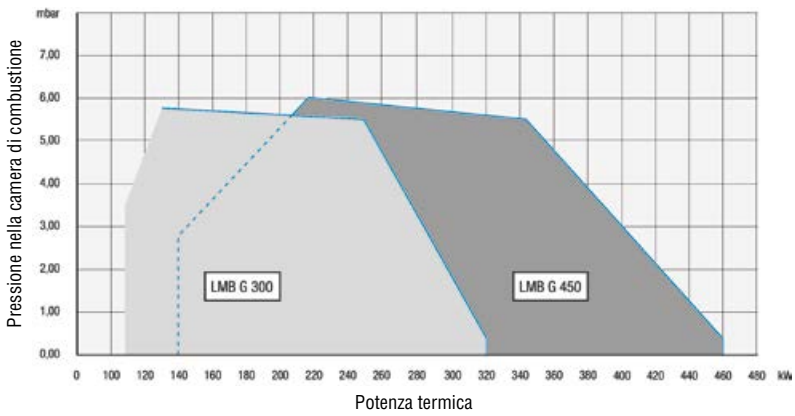

LMB G 700

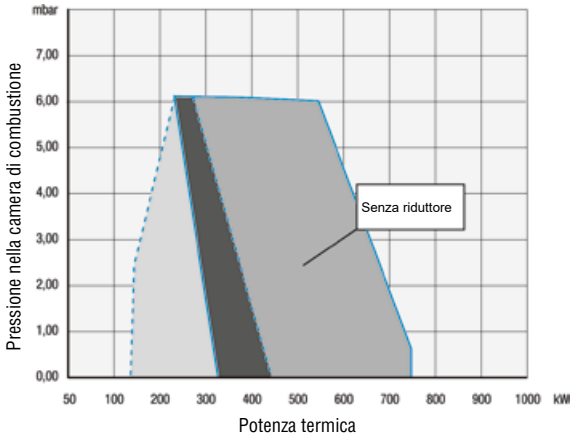

Le curve di lavoro ombreggiate possono essere ottenute con il diaframma di riduzione inserito e la serranda destra bloccata.

LMB G 1000

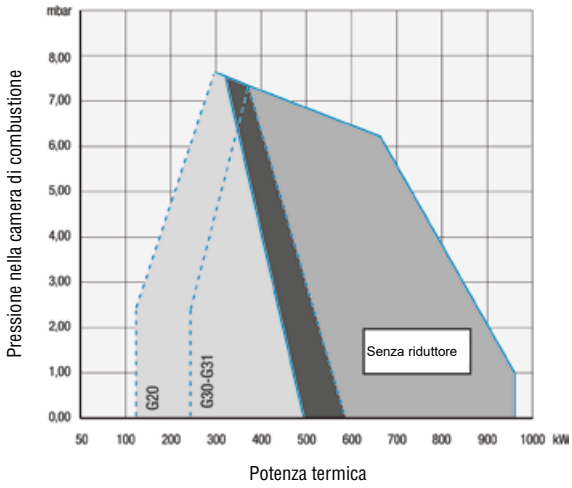

LMB G 1300

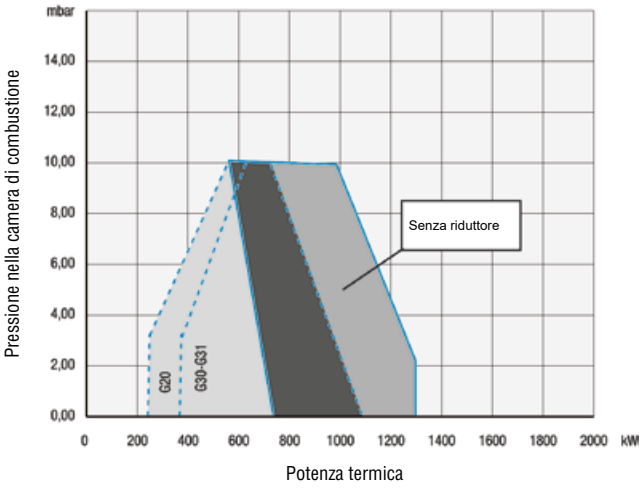

LMB G 2000

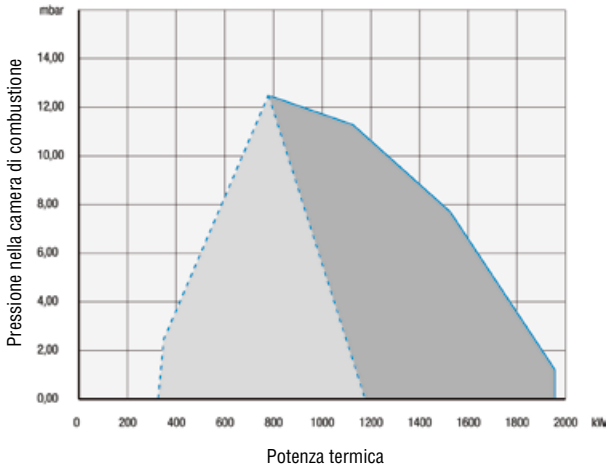

Per la versione a Gas metano: le curve di lavoro ombreggiate possono essere ottenute con il diaframma di riduzione inserito e la serranda destra bloccata.
La versione GPL non necessita di riduttore.

Accessori per bruciatore a gas

Kit di controllo tenuta

Controllo della tenuta interna della valvola del gas. Cavo di collegamento elettrico.

Codice	Descrizione	Bruciatori
Z308017010	**Kit di controllo tenuta C.T.**	Tutti i bruciatori a gas EM, EM LN*

* Ad esclusione dei modelli EM 3-E (D1-D2), EM 6-E (D1-D2) e LMB G

Kit per pressostato di controllo tenuta

Pressostato per il controllo della pressione del gas in relazione al controllo di tenuta della valvola del gas. Cavo di collegamento elettrico.

Codice	Descrizione	Bruciatori
Z308027270	**Kit per pressostato di controllo tenuta valvole**	Tutti i modelli LMB G con rampa di tipo “K”
Z308027300	**Kit per pressostato di controllo tenuta valvole**	Tutti i modelli LMB G con rampa di tipo “S”

Kit di montaggio accessori

Giunto antivibrante in acciaio inossidabile e valvola d'intercettazione a sfera. Raccordo di collegamento.

Codice	Descrizione	Bruciatori
Z308004890	**Kit di montaggio accessori per bruciatori - Ø 3/4” con riduzione anche per collegamenti da 1/2”**	EM 3-E (D1-D2-D3) - EM 4 LN EM 6-E (D1-D2-D3) - EM 7 LN - EM 9-E (D2-D3) - EM 9/2-E (D3) EM 12-E (D3) - EM 12/L-E (D3) - EM 13 LN - EM 13LN AB20 - EM 18-E (D3) - EM 18/L-E (D3) - EM 18/2-E (D3) - EM 21 LN 20 - EM 35-E (D4) EM 40/2-E (D4) - EM 40/M-E (D5)
Z308004900	**Kit di montaggio accessori per bruciatori - Ø 1”**	EM 12/-E (D6) - EM 12/L-E (D6) - EM 16-E (D3-D4) EM 16/2-E (D3-D4) - EM 16/M-E (D4) - EM 18-E (D6) EM 18/L-E (D6) - EM 18/2-E (D6) - EM 21 LN25 EM 21 LN/PR - EM 26-E (D3-D4-D6) - EM 26/2-E (D3-D4-D6) - EM 30 LN PR25 - EM 35 LN PR25 - EM 42 LN PR25 EM 26/M-E (D4-D5-D7) - LMB G 300 - LMB G 450 LMB G 700 K 1”
Z308004910	**Kit di montaggio accessori per bruciatori - Ø 1 1/2” con riduzione anche per collegamenti da 1-1/4”**	EM 35-E (D7) - EM 35.1 LN/PR - EM 40/2-E (D7) EM 40/M-E (D4-D7) - EM 30LN PR 32-40 - EM 35 LN PR 32-40 -EM 42 LN PR 32-40 - EM 49 LN PR32-40 EM 42 LN/PR - EM 49 LN/PR LMB G 700 K 1 1/2” - LMB G 1000 S 1 1/2” LMB G 1300 S 1 1/2” - LMB G 2000 S 1 1/2”
Z308004930	**Kit di montaggio accessori per bruciatori - Ø 2”**	LMB G 1000 K 2” - LMB G 1300 K 2” - LMB G 1300 S 2” LMB G 2000 K 2” - LMB G 2000 S 2” EM 42LN PR50 - EM 49 LN PR50

Accessori per bruciatore a gas

Accessori con kit di montaggio per filtro

Filtro con uscita di pressione. Giunto antivibrante in acciaio inossidabile e valvola d'intercettazione a sfera. Unito in 3 pezzi.

Codice	Descrizione	Bruciatori
Z308004920	**Accessori con kit di montaggio per filtro per i bruciatori - DN 65**	LMB G 2000 S DN 65

Codice	Descrizione	Bruciatori
Z308025490	**Kit da gas metano a GPL**	EM 16-E - EM 16/2-E - EM 16/M-E

Codice	Descrizione	Bruciatori
Z308025380	**Kit da gas metano a GPL**	EM 26-E - EM 26/2-E - EM 26/M-E

Codice	Descrizione	Bruciatori
Z308028720	**Kit da gas metano a GPL**	LMB G 700 BC
Z308028730	**Kit da gas metano a GPL**	LMB G 700 BL
Z308028360	**Kit da gas metano a GPL**	LMB G 1000 BC
Z308028370	**Kit da gas metano a GPL**	LMB G 1000 BL
Z308028380	**Kit da gas metano a GPL**	LMB G 1300
Z308028390	**Kit da gas metano a GPL**	LMB G 2000

Accessori di modulazione elettronica per tutti i bruciatori progressivi bi-stadio

Kit modul per temperatura

Sonda di temperatura e unità di regolazione RWF

Codice	Descrizione	Bruciatori
Z308013161	**Kit modul per temperatura 0-130°C ***	Tutti bruciatori progressivi bi-stadio
Z308013171	**Kit modul per temperatura 150-450°C ****	Tutti bruciatori progressivi bi-stadio

* Consigliato per caldaie convenzionali. - ** Consigliato per caldaie a gasolio diatermico e ad acqua surriscaldata.

Kit modul per pressione

Sonda di pressione e unità di regolazione RWF

Codice	Descrizione	Bruciatori
Z308013131	**Kit modul per pressione 0-4 bar**	Tutti bruciatori progressivi bi-stadio
Z308013141	**Kit modul per pressione 0-10 bar**	Tutti bruciatori progressivi bi-stadio
Z308013151	**Kit modul per pressione 0-25 bar**	Tutti bruciatori progressivi bi-stadio

Consigliato per caldaie a vapore

Caldaie a Basamento, Generatori Gruppi termici

Lamborghini CALORECLIMA

Caldaie a Basamento, Generatori Gruppi termici

- Caldaie in acciaio ad alto rendimento
- Caldaie in ghisa ad alto rendimento
- Gruppi termici in acciaio
- Combinazioni

EL DB D N

Caldaie a basamento in ghisa, per gasolio

Apparecchio di riscaldamento predisposto per il funzionamento con bruciatori a getto per i seguenti usi:

1) in combinazione con bruciatori a gasolio (come indicato nella tabella seguente) con assorbimento elettrico ≤180 W per i modelli 25-37 e ≤200 W per i modelli 50-63-75
2) fino al 1° gennaio 2018, per la sostituzione secondo quanto previsto dalla lettera G, sezione 2, articolo 1 del regolamento UE 813/2013.

- Corpo in ghisa, con elementi premontati con doppi coni e tiranti in acciaio, del tipo a tre giri di fumo con camera di combustione completamente bagnata
- L'elettronica di serie può gestire il circolatore dell'impianto di riscaldamento, il timer di controllo remoto o il termostato ambiente, la sonda esterna per la compensazione della temperatura di mandata, il circolatore (valvola a 3 vie) e la sonda dell'accumulatore per la produzione di acqua calda sanitaria con serbatoio di accumulo esterno
- Comandi a chiave e interfaccia del display LCD

Codice caldaia	Modello caldaia
0IHJ3PWD	**EL DB D N 25 - E**
0IHJ4PWD	**EL DB D N 37 - E**
0IHJ5PWD	**EL DB D N 50 - E**
0IHJ6PWD	**EL DB D N 63 - E**
0IHJ7PWD	**EL DB D N 75 - E**

Tabella degli accoppiamenti

GENERATORE	BRUCIATORE A GASOLIO	
MODELLO	**MODELLO**	**CODICE**
EL DB D N 25 - E	ECO 3	00840005
EL DB D N 37 - E	ECO 5N	00841221
EL DB D N 50 - E	ECO 8	00870013
EL DB D N 63 - E	ECO 8	00870013
EL DB D N 75 - E	ECO 8	00870013

Dati tecnici

MODELLO		**25**	**37**	**50**	**63**	**75**
Classe ERP*		B	B	B	B	-
Portata termica	kW	28,3	41,9	56,6	71,3	84,6
Potenza termica max	kW	25,0	37,0	50,0	63,0	75,0
Rendimento Pmax (80/60°C)	%	88,2	88,3	88,4	88,4	88,7
Rendimento 30% del carico	%	92,2	91,7	91,4	91,0	90,5
Perdita di carico lato fumi	mbar	0,1	0,4	0,4	0,5	0,6
Pressione di esercizio min/max	bar	0,8 / 6	0,8 / 6	0,8 / 6	0,8 / 6	0,8 / 6
Elementi	N.	3	4	5	6	7
Peso a vuoto	kg	127	166	205	244	283

* La classe ErP è certificata se: 1) Le caldaie sono accoppiate a bruciatori a gasolio secondo la tabella alla pagina precedente 2) Le caldaie sono accoppiate a bruciatori a gasolio con assorbimento elettrico < a 170 W per i modelli EL DB D N 25 - 37 e < 200 W per i modelli EL DB D N 50 - 63 - 75

Megaprex N N

Generatore di calore in acciaio con inversione di fiamma

- Generatore di calore pressurizzato progettato per bruciatore a getto a combustibile liquido e/o gassoso, con focolare a inversione di fiamma nella camera di combustione
- Corpo caldaia in acciaio completamente rivestito in materiale isolante e involucro esterno rimovibile in lamiera verniciata grigia
- Camera di combustione grande completamente bagnata
- Portellone anteriore con apertura reversibile (destra e sinistra) e innovativo sistema di regolazione e chiusura in un unico meccanismo
- Raccordi di mandata e ritorno del sistema filettati fino al mod. 401, dal mod. 525 flangiato.
- Pressione di esercizio massima 6 bar
- Sistema di controllo della circolazione del fluido di trasferimento di calore all'interno del corpo per migliorare lo scambio ed evitare uno shock termico
- Pannello di controllo a "satellite" progettato per funzionare con bruciatori monostadio, bi-stadio e bi-stadio progressivi.
- Fornito completo di flange di collegamento all'impianto, pannello di comando (da ordinare a completamento) e piastra bruciatore "cieca" (forata su richiesta).

Codice caldaia	Modello caldaia
0QIJ3AXD	**MEGAPREX N 92N (WN)**
0QIJ4AXD	**MEGAPREX N 107N (WN)**
0QIJ6AXD	**MEGAPREX N 152N (WN)**
0QIJ7AXD	**MEGAPREX N 190N (WN)**
0QIJ8AXD	**MEGAPREX N 240N (WN)**
0QIJ9AXD	**MEGAPREX N 300N (WN)**
0QIJAAXD	**MEGAPREX N 350N (WN)**
0QIJBAXD	**MEGAPREX N 401N (WN)**
0QIJEAXD	**MEGAPREX N 525N (WN)**
0QIJFAXD	**MEGAPREX N 600N (WN)**
0QIJHBXD	**MEGAPREX N 720N (WN)**

Codice caldaia	Modello caldaia
0QIJIBXD	**MEGAPREX N 820N (WN)**
0QIJJBXD	**MEGAPREX N 940N (WN)**
0QIJKBXD	**MEGAPREX N 1060N (WN)**

0Q2K10XA	**Pannello di controllo termostatico ***

*** Il generatore non è dotato di pannello di controllo di serie. Deve essere ordinato a corredo della fornitura**

Dati tecnici

MEGAPREX N		92N	107N	152N	190N	240N	300N	350N
Potenza nominale	min kW	60	70	100	137	160	196	228
	max kW	92	107	152	190	240	300	350
Potenza della camera di combustione (focolare)	min kW	64,3	75	107,3	147,4	170,9	209,5	242,5
	max kW	99,5	116	165	206	261	326	378
Rendimento utile a Pn	100% Pn	92,48	92	92,3	91,95	92,25	92,05	92,51
	30% Pn	93,95	93,65	94,5	93,46	94,24	94.12	95,5
Capacità totale della caldaia	litri	120	120	185	185	235	300	365
Perdite di carico lato acqua	mbar a ΔT 10°C	8	11	20	12	17	40	48
	mbar a ΔT 20°C	4	6	12	7	10	17	23
	mbar a ΔT 30°C	2	2,5	5	3	4	9	13
Perdite di pressione lato fumi	mbar	0,5	0,7	1,2	1,2	2,3	3,3	3,5
Pressione di esercizio massima	bar	6	6	6	6	6	6	6
Peso a secco	kg	260	260	350	350	440	480	590

MEGAPREX N		401N	525N	600N	720N	820N	940N	1060N
Potenza nominale	min kW	260	341	390	468	533	611	667
	max kW	401	525	600	720	820	940	1000
Potenza della camera di combustione	min kW	277,5	364,5	417	502	566	651	717
	max kW	434	567	648	777	881	1011	1075
Rendimento utile a Pn	100% Pn	92,3	92,5	92,56	92,71	93,1	92,95	93,05
	30% Pn	94,19	94,15	94,32	93,6	94,4	94,2	96,75
Capacità totale della caldaia	litri	365	405	465	735	735	850	1250
Perdite di carico lato acqua	mbar a ΔT 10°C	43	40	51	32	40	51	65
	mbar a ΔT 20°C	31	22	28	18	25	25	33
	mbar a ΔT 30°C	16	12	16	10	18	16	20
Perdite di pressione lato fumi	mbar	4,4	4,3	4,8	4,5	5,6	5,4	6
Pressione di esercizio massima	bar	6	6	6	6	6	6	6
Peso a secco	kg	590	860	970	1250	1250	1420	1580

Prex H 3 LN

- Generatore termico in acciaio ad accoppiamento stretto a tre giri di fumo a basso carico termico, configurazione verticale e ingombro frontale estremamente ridotto
- I modelli con potenza effettiva inferiore o uguale a 400 kW sono idonei esclusivamente per le sostituzioni secondo quanto previsto dall'art. 1, paragrafo 2, lettera G del regolamento EU 813/2013
- Predisposto per l'accoppiamento con bruciatori a getto funzionanti a combustibile liquido e gassoso (vedere tabella degli accoppiamenti).
- Ampia camera di combustione galleggiante con fondo bagnato
- Fascio tubiero per il secondo e terzo passaggio fumi applicato nella parte superiore del focolare e dei tubi dei fumi sporgenti rispetto alla piastra per evitare la formazione di condensa
- Turbolatori in acciaio per aumentare la potenza termica del generatore e progettati in modo da non aumentare le perdite di carico del percorso dei fumi
- Corpo caldaia completamente rivestito in materiale isolante e involucro esterno rimovibile in lamiera verniciata
- Raccordi filettati verticali fino al modello 240 e flangiati per il resto della gamma
- Porta anteriore completamente isolata e ad apertura reversibile (destra e sinistra) grazie a un innovativo sistema di chiusura e regolazione micrometrica sul corpo caldaia. Dotato di spioncino per ispezionare la fiamma e l'uscita per misurare la contropressione del focolare
- Pressione di esercizio massima 6 bar
- Protezione anti shock termico sul raccordo di ritorno dal sistema
- Ingombro frontale contenuto per facilitare il passaggio del generatore dagli accessi delle centrali termiche
- Pannello di controllo a "satellite" disponibile in versione termostatica

Codice caldaia	Modello caldaia
0RD099XD	**PREX H3 70 LN (UN)**
0RD000XD	**PREX H3 92 LN (UN)**
0RD100XD	**PREX H3 107 LN (UN)**
0RD200XD	**PREX H3 152 LN (UN)**
0RD300XD	**PREX H3 190 LN (UN)**
0RD400XD	**PREX H3 240 LN (UN)**
0RD600XD	**PREX H3 320 LN (UN)**
0RD800XD	**PREX H3 399 LN (UN)**
0RDB00XD	**PREX H3 500 LN (UN)**
0RDD00XD	**PREX H3 600 LN (UN)**
0RDE00XD	**PREX H3 720 LN (UN)**
0RDF00XD	**PREX H3 820 LN (UN)**
0RDG00XD	**PREX H3 940 LN (UN)**
0RDH00XD	**PREX H3 1060 LN (UN)**
0RDJ00XD	**PREX H3 1250 LN (UN)**
0RDL00XD	**PREX H3 1480 LN (UN)**
0RDP00XD	**PREX H3 1890 LN (UN)**
0RDS00XD	**PREX H3 2360 LN (UN)**
0RDT00XD	**PREX H3 2800 LN (UN)**
0RDU00XD	**PREX H3 3200 LN (UN)**

0Q2K10XA	**Pannello di controllo termostatico ***

*** Il generatore non è dotato di pannello di controllo di serie. Deve essere ordinato a corredo della fornitura**

Dati tecnici

Modello		**70**	**92**	**107**	**152**	**190**	**240**	**320**	**399**	**500**	**600**
Potenziale utile (min-max)	kW	46-70	60-92	70-107	100-152	137-190	160-240	196-320	260-399	341-500	390-600
Potenziale focolare (min-max)	kW	48 -73,9	62,7-97,1	73,2-112,9	104,7-160,5	143,8-200,8	167,8-252,9	205,2-335,7	271,5-417,4	354,6-522,8	403,8-627,2
Capacità totale caldaia	l	110	110	171	171	245	287	435	435	576	576
Perdite di pressione lato fumi	mbar	0,54	0,89	1,2	1,65	1,8	2,4	3,3	4,4	5,43	6,2
Pressione di esercizio max	bar	6	6	6	6	6	6	6	6	6	6
Peso a vuoto	kg	236	236	332	332	460	524	833	833	1146	1146

Modello		**720**	**820**	**940**	**1060**	**1250**	**1480**	**1890**	**2360**	**2800**	**3200**
Potenziale nominale (min-max)	kW	468-720	533-820	611-940	689 - 1060	813 - 1250	962 - 1480	1229 - 1890	1535-2360	1820-1887,5	2080-3200
Potenziale focolare (min-max)	kW	484,8-752,5	522,3-856,7	633,4-981,6	714,5-1106,3	843,7-1303,6	999,1-1542,0	1278,1-1919,3	1598,9-2449,8	1887,5-2913,6	2155,4-3325,3
Capacità totale caldaia	l	866	866	1.506	1.506	1.822	2.034	2.509	2.783	3.355	3.697
Perdite di pressione lato fumi	mbar	5,9	6,7	6,3	7,2	7	7,4	7,2	7,8	7,5	9
Pressione di esercizio max	bar	6	6	6	6	6	6	6	6	6	6
Peso a vuoto	kg	1.557	1.584	2.329	2.329	2.601	2.871	3.552	4.041	5.690	6.180

I modelli con potenza effettiva inferiore o uguale a 400 kW sono adatti solo per applicazioni industriali

Prex H 3 Cond 65-650

Generatori termici a condensazione a tre giri di fumo

- Generatore di calore a condensazione in acciaio ad alto contenuto d'acqua, progettato per funzionare in combinazione con bruciatori a gas o a getto d'olio
- Caldaia a tre giri di fumo, con tubo di ripresa dal fondo della camera di combustione (secondo passaggio) e fascio tubiero (terzo passaggio), costruita in acciaio inox 2205 (Duplex) per garantire la massima resistenza agli effetti corrosivi della condensazione
- Camera di combustione flottante con fondo bagnato, basso carico termico volumetrico e turbolatori di serie sull'ultimo passaggio fumi
- Portellone anteriore chiuso accoppiato fornito con flangia cieca per il fissaggio del bruciatore. Tutte le parti a contatto con i fumi sono rivestite con materiale refrattario ad alta resistenza e isolamento termico. Apertura e chiusura reversibile (destra e sinistra) e sistema di regolazione micrometrica su quattro punti
- Doppio attacco di ritorno per sistemi a bassa e alta temperatura
- Ingombro frontale contenuto per il passaggio del generatore dagli accessi delle centrali termiche.
- Elevato rendimento energetico
- Pressione di esercizio massima 6 bar
- Sistema di controllo della circolazione del fluido di trasferimento di calore all'interno del corpo per migliorare lo scambio ed evitare uno shock termico
- Pannello di controllo a "satellite" disponibile in versione termostatica

Codice caldaia	Modello caldaia
0RGZ3AXD	**Prex H 3 Cond 65**
0RGZ4AXD	**Prex H 3 Cond 100**
0RGZ5AXD	**Prex H 3 Cond 150**
0RGZ8AXD	**Prex H 3 Cond 230**
0RGZBAXD	**Prex H 3 Cond 370**
0RGZDAXD	**Prex H 3 Cond 500**
0RGZGAXD	**Prex H 3 Cond 650**

0Q2K10XA	**Pannello di controllo termostatico ***

*** Il generatore non è dotato di pannello di controllo di serie. Deve essere ordinato a corredo della fornitura**

Dati tecnici

MODELLO			**65**	**100**	**150**	**230**	**370**	**500**	**650**
Classe ERP			A	N.D.	N.D.	N.D.	N.D.	N.D.	N.D.
Portata termica (kW)		Max	61,3	94,3	141,5	217	349,1	471,7	613,2
		Min	18,4	28,3	42,5	65,1	104,7	141,5	184
Potenza nominale effettiva (80/60°C) (kW)		Max	59,5	91,5	137,3	210,5	338,6	457,5	594,8
		Min	18	27,7	41,6	63,8	102,6	138,7	180,3
Potenza nominale effettiva (50/30°C) (kW)	Gas	Max	65	100	150	230	370	500	650
		Min	19,7	30,3	45,4	69,7	112	151,4	196,8
	Olio	Max	62,9	96,7	145	222,4	357,8	483,5	628,5
		Min	19,1	29,4	44,2	67,7	108,9	147,2	191,3
Rendimento (50/30°C) (%)	Gas	Max	106	106	106	106	106	106	106
		Min	107	107	107	107	107	107	107
	Olio	Max	102,5	102,5	102,5	102,5	102,5	102,5	102,5
		Min	104	104	104	104	104	104	104
Rendimento 30%	Gas	Max	107,5	107,5	107,5	107,5	107,5	107,5	107,5
	Olio	Min	104,5	104,5	104,5	104,5	104,5	104,5	104,5
Pressione di esercizio max		bar	6	6	6	6	6	6	6
Perdita di carico lato fumi		mbar	0,4	0,65	1,7	1,7	2	3,5	4,2
Grado di protezione			IPX0D						
Alimentazione elettrica		V/Hz	230/50	230/50	230/50	230/50	230/50	230/50	230/50
Peso a vuoto		kg	377	436	490	645	1035	1338	1451

Pannello di controllo termostatico

- Combinabile con bruciatori a getto monostadio o bi-stadio
- Termostato di regolazione a doppio contatto
- Funzione anticondensa con soglia minima per l'accensione della pompa regolabile

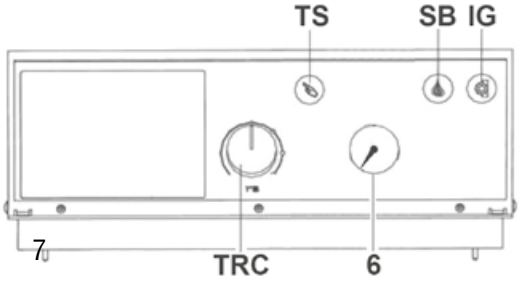

- **Composto da**
- **IG** Interruttore principale
- **SB** Spia blocco bruciatore
- **TRC** Termostato di regolazione
- **TS** Riarmo/termostato di sicurezza
- **6** Termometro
- **7** Predisposizione termoregolazione (non fornita)

Codice	Modello
0Q2K10XA	**Pannello di controllo termostatico**

Combinazioni caldaia-bruciatore consigliate

GENERATORE		BRUCIATORE A GASOLIO			BRUCIATORE A GAS		
MODELLO	CODICE	MODELLO	TIPO	CODICE	MODELLO	TIPO	CODICE
EL DB D N 25 (WN) -E	0IHJ3PWD	FOCUS PRO 3	Monostadio Low NOx	0U3T6AXD	-	-	-
		FOCUS PRO 3R	Monostadio Low NOx	0U3T6RXD	-	-	-
		ECO 3	Monostadio	Z300840005	-	-	-
EL DB D N 37 (WN) -E	0IHJ4PWD	FOCUS PRO 6	Monostadio Low NOx	0U3T8AXD	-	-	-
		FOCUS PRO 6R	Monostadio Low NOx	0U3T8RXD	-	-	-
		ECO 5 N	Monostadio	Z300841221	-	-	-
EL DB D N 50 (WN) -E	0IHJ5PWD	FOCUS PRO 6	Monostadio Low NOx	0U3T8AXD	-	-	-
		FOCUS PRO 6R	Monostadio Low NOx	0U3T8RXD	-	-	-
		ECO 8	Monostadio	Z300870013	-	-	-
EL DB D N 63 (WN) -E	0IHJ6PWD	ECO PRO 9/2	Bistadio Low Nox	0U3SCAXD	-	-	-
		ECO 8	Monostadio	Z300870013	-	-	-
EL DB D N 75 (WN) -E	0IHJ7PWD	ECO PRO 9/2	Bistadio Low Nox	0U3SCAXD	-	-	-
		ECO 8	Monostadio	Z300870013	-	-	-
MEGAPREX N 92 N	0QIJ3AXD	ECO PRO 9/2	Bistadio Low Nox	0U3SCAXD	EM 13 LN 20	Monostadio Low NOx	0U3CCAXD
					ECO 10/L	Monostadio	Z300845650
		ECO 10/L	Monostadio	Z300845650	EM 12/L-E .D3	Monostadio	Z300873030
					EM 12/L-E .D6	Monostadio	Z300873020
					EM 16/2 L -E.D4	Bistadio	Z300874130
MEGAPREX N 107 N	0QIJ4AXD	ECO PRO 14/2	Bistadio Low Nox	0U3SEAXD	EM 13 LN 20	Monostadio Low NOx	0U3CCAXD
					ECO 10/L	Monostadio	Z300845650
		ECO 10/L	Monostadio	Z300845650	EM 12/L-E .D3	Monostadio	Z300873030
					EM 12/L-E .D6	Monostadio	Z300873020
					EM 16/2 L -E.D4	Bistadio	Z300874130
MEGAPREX N 152 N	0QIJ6AXD	ECO PRO 20/2	Bistadio Low Nox	0U3SFAXD	EM 30 LN PR 25	Bistadio progr. Low NOx	0U3BEAXD
					ECO 15/L	Monostadio	Z300845660
					ECO 15/2	Bistadio	Z300841294
		ECO 15/L	Monostadio	Z300845660	EM 18/L-E .D3	Monostadio	Z300873050
					EM 18/L-E .D6	Monostadio	Z300873040
					EM 18/2-E.D3	Bistadio	Z300860463
					EM 18/2-E.D6	Bistadio	Z300860453
		ECO 15/2	Bistadio	Z300841294	EM 26/M-E.D4	Bistadio progr.	Z300860581
					EM 26/M-E.D5	Bistadio progr.	Z300860591
					EM 26/M-E.D7	Bistadio progr.	Z300860571
MEGAPREX N 190 N	0QIJ7AXD	ECO PRO 20/2	Bistadio Low Nox	0U3SFAXD	EM 35 LN PR 25	Bistadio progr. Low NOx	0U3BFAXD
					EM 35 LN PR 32	Bistadio progr. Low NOx	0U3BFCXD
					EM 35 LN PR 40	Bistadio progr. Low NOx	0U3BFEXD
					EM 26-E.D3	Monostadio	Z300860511
		ECO 20 /L	Monostadio	Z300845670	EM 26-E.D4	Monostadio	Z300860521
					EM 26-E.D6	Monostadio	Z300860501
					EM 26/2-E.D3	Bistadio	Z300860541
					EM 26/2-E.D4	Bistadio	Z300860551
		ECO 20/2	Bistadio	Z300840744	EM 26/2-E.D6	Bistadio	Z300860531
					EM 26/M-E.D4	Bistadio progr.	Z300860581
					EM 26/M-E.D5	Bistadio progr.	Z300860591
					EM 26/M-E.D7	Bistadio progr.	Z300860571

Combinazioni caldaia-bruciatore consigliate

GENERATORE		BRUCIATORE A GASOLIO			BRUCIATORE A GAS		
MODELLO	CODICE	MODELLO	TIPO	CODICE	MODELLO	TIPO	CODICE
MEGAPREX N 240 N	0QIJ8AXD	**ECO PRO 30/2**	Bistadio Low Nox	0U3SGAXD	EM 42 LN PR 25	Bistadio progr. Low NOx	0U3BGAXD
					EM 42 LN PR 32	Bistadio progr. Low NOx	0U3BGCXD
					EM 42 LN PR 40	Bistadio progr. Low NOx	0U3BGEXD
		ECO 30	Monostadio	Z300870151	EM 42 LN PR 50	Bistadio progr. Low NOx	0U3BGGXD
					EM 40/2-E.D4	Bistadio	Z300870262
					EM 40/2-E.D7	Bistadio	Z300870252
		ECO 30/2	Bistadio	Z300870161	EM 40/M-E.D4	Bistadio progr.	Z300870302
					EM 40/M-E.D5	Bistadio progr.	Z300870312
					EM 40/M-E.D7	Bistadio progr.	Z300870292
MEGAPREX N 300 N	0QIJ9AXD	**ECO PRO 30/2**	Bistadio Low Nox	0U3SGAXD	EM 42 LN PR 25	Bistadio progr. Low NOx	0U3BGAXD
					EM 42 LN PR 32	Bistadio progr. Low NOx	0U3BGCXD
		ECO 40/2	Bistadio	Z300870171	EM 42 LN PR 40	Bistadio progr. Low NOx	0U3BGEXD
					EM 42 LN PR 50	Bistadio progr. Low NOx	0U3BGGXD
					LMB G 700 (BL) (K1"1/2)	Progressivo	Z300873541
MEGAPREX N 350 N	0QIJAAXD	**LMB LO 700 BL**	Bistadio	Z300845881	EM 49 LN PR 32	Bistadio progr. Low NOx	0U3BHAXD
					EM 49 LN PR 40	Bistadio progr. Low NOx	0U3BHCXD
					EM 49 LN PR 50	Bistadio progr. Low NOx	0U3BHEXD
					LMB G 700 (BL) (K1"1/2)	Bistadio progr.	Z300873541
MEGAPREX N 401 N	0QIJBAXD	**LMB LO 1000 (2ST-BL)**	Bistadio	Z300845301	LMB G 700 (BL) (K1"1/2)	Bistadio progr.	Z300873541
MEGAPREX N 525 N	0QIJEAXD	**LMB LO 1000 (2ST-BL)**	Bistadio	Z300845301	LMB G 1000 (BL) (K2")	Bistadio progr.	Z300872591
					LMB G 1000 (BL) (S1 1/2")	Bistadio progr.	Z300872690
MEGAPREX N 600 N	0QIJFAXD	**LMB LO 1000 (2ST-BL)**	Bistadio	Z300845301	LMB G 1000 (BL) (K2)	Bistadio progr.	Z300872591
					LMB G 1000 (BL) (S1 1/2)	Bistadio progr.	Z300872690
MEGAPREX N 720 N	0QIJHBXD	**LMB LO 1300 (2ST)**	Bistadio	Z300845351	LMB G 1000 (BL) (K2)	Bistadio progr.	Z300872591
					LMB G 1000 (BL) (S1 1/2)	Bistadio progr.	Z300872690
MEGAPREX N 820 N	0QIJIBXD	**LMB LO 1300 (2ST)**	Bistadio	Z300845351	LMB G 1300 (K2")	Bistadio progr.	Z300872871
					LMB G 1300 (S2")	Bistadio progr.	Z300872880
					LMB G 1300 (S1 1/2")	Bistadio progr.	Z300872520
MEGAPREX N 940 N	0QIJJBXD	**LMB LO 1300 (2ST)**	Bistadio	Z300845351	LMB G 1300 (K2")	Bistadio progr.	Z300872871
					LMB G 1300 (S2")	Bistadio progr.	Z300872880
					LMB G 1300 (S1 1/2")	Bistadio progr.	Z300872520
MEGAPREX N 1060 N	0QIJKBXD	**LMB LO 1300 (2ST)**	Bistadio	Z300845351	LMB G 1300 (K2)	Bistadio progr.	Z300872871
					LMB G 1300 (S2)	Bistadio progr.	Z300872880
					LMB G 1300 (S1 1/2)	Bistadio progr.	Z300872520

Combinazioni caldaia-bruciatore consigliate

GENERATORE		BRUCIATORE A GASOLIO			BRUCIATORE A GAS		
MODELLO	CODICE	MODELLO	TIPO	CODICE	MODELLO	TIPO	CODICE
PREX H3 70 LN	0RE099XD	ECO PRO 9/2	Bistadio Low Nox	0U3SCAXD	EM 13 LN 20	Monostadio Low NOx	0U3CCAXD
					EM 13 AB 20	Bistadio Low Nox	0U3BCAXD
					EM 12/L-E.D3	Monostadio	Z300873030
					EM 12/L-E.D6	Monostadio	Z300873020
PREX H3 92 LN	0RE000XD	ECO PRO 9/2	Bistadio Low Nox	0U3SCAXD	EM 13 LN 20	Monostadio Low NOx	0U3CCAXD
					EM 13 AB 20	Bistadio Low Nox	0U3BCAXD
		ECO 10/L	Monostadio	Z300845650	EM 12/L-E.D3	Monostadio	Z300873030
					EM 12/L-E.D6	Monostadio	Z300873020
					EM 16/2-E.D4	Bistadio	Z300860421
PREX H3 107 LN	0RE100XD	ECO PRO 14/2	Bistadio Low Nox	0U3SEAXD	EM 13 LN 20	Monostadio Low NOx	0U3CCAXD
					EM 13 AB 20	Bistadio Low Nox	0U3BCAXD
		ECO 15/L	Monostadio	Z300845660	EM 12/L-E.D3	Monostadio	Z300873030
		ECO 15/2	Bistadio	Z300841294	EM 12/L-E.D6	Monostadio	Z300873020
					EM 16/2-E.D4	Bistadio	Z300860421
PREX H3 152 LN	0RE200XD	ECO PRO 20/2	Bistadio Low Nox	0U3SFAXD	EM 30 LN PR 25	Bistadio progr. Low NOx	0U3BEAXD
					EM 30 LN PR 32	Bistadio progr. Low NOx	0U3BECXD
		ECO 20	Monostadio	Z300870053	EM 30 LN PR 40	Bistadio progr. Low NOx	0U3BEEXD
					EM 18/L-E .D3	Monostadio	Z300873050
					EM 18/L-E .D6	Monostadio	Z300873041
		ECO 20 /L	Monostadio	Z300845670	EM 18/2-E.D3	Bistadio	Z300860463
					EM 18/2-E.D6	Bistadio	Z300860453
PREX H3 190 LN	0RE300XD	ECO PRO 20/2	Bistadio Low Nox	0U3SFAXD	EM 35 LN PR 25	Bistadio progr. Low NOx	0U3BFAXD
					EM 35 LN PR 32	Bistadio progr. Low NOx	0U3BFCXD
					EM 35 LN PR 40	Bistadio progr. Low NOx	0U3BFEXD
		ECO 22/2	Bistadio	Z300840654	EM 40/2-E.D4	Bistadio	Z300870262
					EM 40/2-E.D7	Bistadio	Z300870252
		ECO 30	Monostadio	Z300870151	EM 40/M-E.D4	Bistadio progr.	Z300870302
					EM 40/M-E.D5	Bistadio progr.	Z300870312
					EM 40/M-E.D7	Bistadio progr.	Z300870292
PREX H3 240 LN	0RE400XD	ECO PRO 30/2	Bistadio Low Nox	0U3SGAXD	EM 42 LN PR 25	Bistadio progr. Low NOx	0U3BGAXD
					EM 42 LN PR 32	Bistadio progr. Low NOx	0U3BGCXD
					EM 42 LN PR 40	Bistadio progr. Low NOx	0U3BGEXD
		ECO 30	Monostadio	Z300870151	EM 42 LN PR 50	Bistadio progr. Low NOx	0U3BGGXD
					EM 40/2-E.D4	Bistadio	Z300870262
					EM 40/2-E.D7	Bistadio	Z300870252
		ECO 30/2	Bistadio	Z300870161	EM 40/M-E.D4	Bistadio progr.	Z300870302
					EM 40/M-E.D5	Bistadio progr.	Z300870312
					EM 40/M-E.D7	Bistadio progr.	Z300870292
PREX H3 320 LN	0RE600XD	ECO PRO 30/2	Bistadio Low Nox	0U3SGAXD	EM 49 LN PR 32	Bistadio progr. Low NOx	0U3BHAXD
					EM 49 LN PR 40	Bistadio progr. Low NOx	0U3BHCXD
		ECO 40/2	Bistadio	Z300870171	EM 49 LN PR 50	Bistadio progr. Low NOx	0U3BHEXD
					LMB G 700 (BL) (K1 1/2)	Bistadio progr.	Z300873541

Combinazioni caldaia-bruciatore consigliate

GENERATORE		BRUCIATORE A GASOLIO			BRUCIATORE A GAS		
MODELLO	CODICE	MODELLO	TIPO	CODICE	MODELLO	TIPO	CODICE
PREX H3 399 LN	0RE800XD	**LMB LO 700 BL**	Bistadio	Z300845881	EM 49 LN PR 32	Bistadio progr. Low NOx	0U3BHAXD
					EM 49 LN PR 40	Bistadio progr. Low NOx	0U3BHCXD
					EM 49 LN PR 50	Bistadio progr. Low NOx	0U3BHEXD
					LMB G 700 (BL) (K1 1/2)	Progressivo	Z300873541
PREX H3 500 LN	0REB00XD	**LMB LO 1000 (2ST-BL)**	Bistadio	Z300845301	LMB G 700 (BL) (K1 1/2)	Bistadio progr.	Z300873541
PREX H3 600 LN	0RED00XD	**LMB LO 1300 (2ST)**	Bistadio	Z300845351	LMB G 1000 (BL) (K2")	Bistadio progr.	Z300872591
					LMB G 1000 (BL) (S1 1/2")	Bistadio progr.	Z300872690
PREX H3 720 LN	0REE00XD	**LMB LO 1300 (2ST)**	Bistadio	Z300845351	LMB G 1300 (K2")	Bistadio progr.	Z300872871
					LMB G 1300 (S2")	Bistadio progr.	Z300872880
					LMB G 1300 (S1 1/2")	Bistadio progr.	Z300872520
PREX H3 820 LN	0REF00XD	**LMB LO 1300 (2ST)**	Bistadio	Z300845351	LMB G 1300 (K2")	Bistadio progr.	Z300872871
					LMB G 1300 (S2")	Bistadio progr.	Z300872880
					LMB G 1300 (S1 1/2")	Bistadio progr.	Z300872520
PREX H3 940 LN	0REG00XD	**LMB LO 1300 (2ST)**	Bistadio	Z300845351	LMB G 1300 (K2")	Bistadio progr.	Z300872871
					LMB G 1300 (S2")	Bistadio progr.	Z300872880
					LMB G 1300 (S1 1/2")	Bistadio progr.	Z300872520
PREX H3 1060 LN	0REH00XD	**LMB LO 2000 (2ST)**	Bistadio	Z300845361	LMB G 1300 (K2")	Bistadio progr.	Z300872871
					LMB G 1300 (S2")	Bistadio progr.	Z300872880
					LMB G 1300 (S1 1/2")	Bistadio progr.	Z300872520
PREX H3 1250 LN	0REJ00XD	**LMB LO 2000 (2ST)**	Bistadio	Z300845361	LMB G 2000 (S DN 65)	Bistadio progr.	Z300872530
					LMB G 2000 (S 2")	Bistadio progr.	Z300872910
					LMB G 2000 (K 2")	Bistadio progr.	Z300872901
PREX H3 1480 LN	0REL00XD	**LMB LO 2000 (2ST)**	Bistadio	Z300845361	LMB G 2000 (S DN 65)	Bistadio progr.	Z300872530
					LMB G 2000 (S 2")	Bistadio progr.	Z300872910
					LMB G 2000 (K 2")	Bistadio progr.	Z300872901
PREX H3 COND 65	0RG Z3AXD	**ECO PRO 9/2**	Bistadio Low Nox	0U3SCAXD	EM 7 LN 15 L	Monostadio Low NOx	0U3C9BXD
		ECO 8	Monostadio	Z300870013	EM 7 LN 20 L	Monostadio Low NOx	0U3C9DXD
		ECO 7/2	Bistadio	Z300840381	EM 9-E.D2	Monostadio	Z300860301
					EM 9-E.D3	Monostadio	Z300860311
		ECO 7 R	Monostadio	Z300840413	EM 9/2-E.D3	Bistadio	Z300860322
PREX H3 COND 100	0RGZ4AXD	**ECO PRO 9/2**	Bistadio Low Nox	0U3SCAXD	EM 13 LN 20 L	Monostadio Low NOx	0U3CCBXD
					EM 13 AB 20 L	Bistadio Low Nox	0U3BCBXD
		ECO 10/L	Monostadio	Z300845650	EM 12/L-E.D3	Monostadio	Z300873030
					EM 12/L-E.D6	Monostadio	Z300873020
					EM 16/2-E.D3	Bistadio	Z300860421
		ECO 15/2	Bistadio	Z300841294	EM 16/2-E.D4	Bistadio	Z300860421
					EM 16/M-E.D4	Bistadio progr.	Z300872210

Combinazioni caldaia-bruciatore consigliate

GENERATORE		BRUCIATORE A GASOLIO			BRUCIATORE A GAS		
MODELLO	CODICE	MODELLO	TIPO	CODICE	MODELLO	TIPO	CODICE
PREX H3 COND 150	0RGZ5AXD	**ECO PRO 14/2**	Bistadio Low Nox	0U3SEAXD	EM 30 LN PR 25	Bistadio progr. Low NOx	0U3BEAXD
					EM 30 LN PR 32	Bistadio progr. Low NOx	0U3BECXD
					EM 30 LN PR 40	Bistadio progr. Low NOx	0U3BEEXD
		ECO 22	Monostadio	Z300840602	EM 18/L-E.D6	Monostadio	Z300873040
					EM 18/2-E.D6	Bistadio	Z300860453
					EM 18/2-E.D3	Bistadio	Z300860463
		ECO 22/2	Bistadio	Z300840654	EM 26/M-E.D4	Bistadio progr.	Z300860581
					EM 26/M-E.D5	Bistadio progr.	Z300860591
					EM 26/M-E.D7	Bistadio progr.	Z300860571
PREX H3 COND 230	0RGZ8AXD	**ECO PRO 20/2**	Bistadio Low Nox	0U3SFAXD	EM 35 LN PR 25	Bistadio progr. Low NOx	0U3BFAXD
					EM 35 LN PR 32	Bistadio progr. Low NOx	0U3BFCXD
					EM 35 LN PR 40	Bistadio progr. Low NOx	0U3BFEXD
		ECO 22	Monostadio	Z300840602	EM 40/2-E.D4	Bistadio	Z300870262
					EM 40/2-E.D7	Bistadio	Z300870252
		ECO 22/2	Bistadio	Z300840654	EM 40/M-E.D4	Bistadio progr.	Z300870302
					EM 40/M-E.D5	Bistadio progr.	Z300870312
					EM 40/M-E.D7	Bistadio progr.	Z300870292
PREX H3 COND 370	0RGZBAXD	**ECO PRO 30/2**	Bistadio Low Nox	0U3SGAXD	EM 49 LN PR 32 L	Bistadio progr. Low NOx	0U3BHBXD
					EM 49 LN PR 40 L	Bistadio progr. Low NOx	0U3BHDXD
		ECO 40/2	Bistadio	Z300870171	EM 49 LN PR 50 L	Bistadio progr. Low NOx	0U3BHFXD
					LMB G 450-K1 (VCV-L225)	Progressivo	Z300873810
PREX H3 COND 500	0RGZDAXD	**LMB LO 700 BC**	Bistadio	Z300845871	LMB G 700 BC-K 1"1/2 (VCV L240)	Progressivo	Z300873511

Kyra D 30 Si Unit Cond

Gruppo termico a condensazione per riscaldamento e acqua calda sanitaria con bruciatore a gasolio low NOx e corpo caldaia in acciaio

- Scambiatore principale con condotto fumi verticale in acciaio a tre giri di fumo. Primo passaggio fumi in acciaio al carbonio. Secondo passaggio fumi (condensatore) e camera di raccolta della condensa in acciaio AISI 2205
- Camera di combustione completamente bagnata
- Completo di bruciatore a gasolio monostadio a basse emissioni inquinanti
- Pannello di controllo con ampio display dell'interfaccia e tasti di impostazione dei parametri facili e intuitivi
- Comprende pompa di riscaldamento, vaso di espansione, valvola limitatrice di pressione a 3 bar e pressostato acqua
- Fornito in un unico pacco imballato in una scatola di legno completo di filtro e tubi di collegamento alla linea dell'olio
- Modalità di funzionamento a temperatura scorrevole con sonda esterna (opzionale)
- L'impianto elettronico del generatore può gestire un accumulatore esterno di acqua calda sanitaria (opzionale)
- Possibilità di combinazione con il timer del telecomando
- Sistema antigelo con soglia di attivazione a 6°C

Codice caldaia	Modello caldaia
0QHY2YKD	**KYRA D 30 SI UNIT COND**

Dati tecnici

MODELLO			**30**
Classe ERP		(Classe G - A++)	A
	XL	(Classe G - A)	A
Portata termica nominale (LCV)	Riscaldamento max	kW	29,3
Potenza termica in riscaldamento 80°C-60°C 50°C-30°C	Riscaldamento max Riscaldamento max	kW kW	28,5 30
Rendimento termico utile	80°C-60°C 50°C-30°C Carico rid. 30%	Pmax % Pmax % Pmax %	97,0 102,3 103,7
Produzione acqua calda sanitaria	Δt 30°C	l/min	14,3
Pressione di esercizio	Min/max in riscaldamento	bar	0,8 / 0,3
Peso a vuoto		kg	115

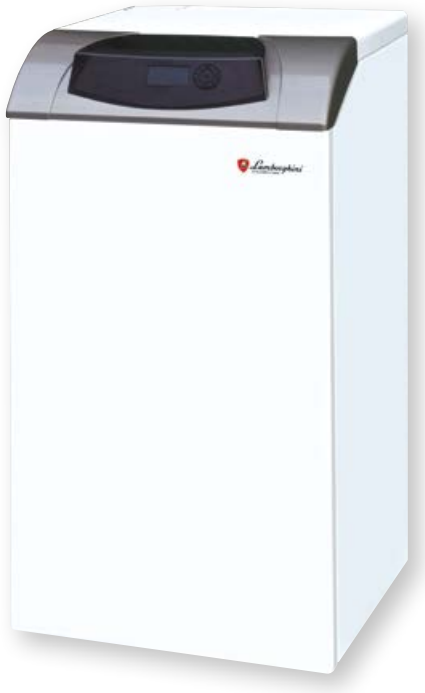

Kyra D 30 Unit Cond

Gruppo termico a condensazione per solo riscaldamento con bruciatore a gasolio Low NOx e corpo caldaia in acciaio

- Scambiatore principale con condotto fumi verticale in acciaio a tre giri di fumo. Primo passaggio fumi in acciaio al carbonio. Secondo passaggio fumi (condensatore) e camera di raccolta della condensa in acciaio AISI 2205
- Camera di combustione completamente bagnata
- Completo di bruciatore a gasolio monostadio a basse emissioni inquinanti
- Pannello di controllo con ampio display dell'interfaccia e tasti di impostazione dei parametri facili e intuitivi
- Comprende pompa di riscaldamento, vaso di espansione, valvola limitatrice di pressione a 3 bar e pressostato acqua
- Fornito in un unico pacco imballato in una scatola di legno completo di filtro e tubi di collegamento alla linea dell'olio
- Modalità di funzionamento a temperatura scorrevole con sonda esterna (opzionale)
- L'impianto elettronico del generatore può gestire un accumulatore esterno di acqua calda sanitaria (opzionale)
- Possibilità di combinazione con il timer del telecomando
- Sistema antigelo con soglia di attivazione a 6°C

Codice caldaia	Modello caldaia
0QHZ2YKD	**KYRA D 30 UNIT COND**

Dati tecnici

MODELLO			**30**
Classe ERP		(Classe G - A++)	A
Portata termica max	kW		29,3
Potenza termica max in riscaldamento (80-60°C)	kW		28,5
Potenza termica max in riscaldamento (50-30°C)	kW		30,0
Rendimento Pmax (80-60°C)	%		97,0
Rendimento Pmax (50-30°C)	%		102,3
Rendimento 30% Pn	%		103,7
Pressione di esercizio max in riscaldamento	bar		3
Peso a vuoto	Kg		115

Kyra D 30 Si Unit

Gruppo termico con bruciatore a gasolio low NOx e corpo caldaia in acciaio per riscaldamento e produzione di acqua calda sanitaria

- Scambiatore principale con tubi fumi verticali. Produzione di acqua calda sanitaria con serpentina ad altissimo rendimento
- Camera di combustione completamente bagnata
- Completo di bruciatore a gasolio monostadio a basse emissioni inquinanti
- Pannello di controllo con ampio display dell'interfaccia e tasti di impostazione dei parametri facili e intuitivi
- Comprende pompa di riscaldamento, vaso di espansione, valvola limitatrice di pressione a 3 bar e pressostato acqua
- Fornito in un unico pacco imballato in una scatola di legno completo di filtro e tubi di collegamento alla linea dell'olio
- Modalità di funzionamento a temperatura scorrevole con sonda esterna (opzionale)
- Possibilità di combinazione con il timer del telecomando
- Sistema antigelo con soglia di attivazione a 6°C

Codice caldaia	Modello caldaia
0QHC2YKD	**KYRA D 30 SI UNIT**

Dati tecnici

MODELLO			**30**
Classe ERP		(Classe G - A++)	B
	XL	(Classe G - A)	B
Portata termica max	kW		26,6
Potenza termica max in riscaldamento	kW		25,0
Rendimento Pmax (80-60°C)	%		94,0
Rendimento 30% Pn	%		98,1
Pressione di esercizio max in riscaldamento	bar		3
Portata acqua calda sanitaria Δt30°C	l/min		14,3
Peso a vuoto	Kg		115

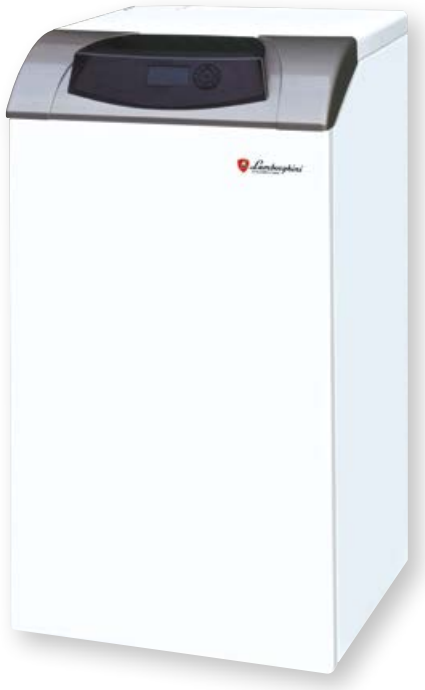

Kyra D 30 Unit

Gruppo termico con bruciatore a gasolio Low NOx e corpo caldaia in acciaio. Solo riscaldamento

- Scambiatore principale con tubi fumi verticali in acciaio a giri di fumo
- Camera di combustione completamente bagnata
- Completo di bruciatore a gasolio monostadio a basse emissioni inquinanti
- Pannello di controllo con ampio display dell'interfaccia e tasti di impostazione dei parametri facili e intuitivi
- Comprende pompa di riscaldamento, vaso di espansione, valvola limitatrice di pressione a 3 bar e pressostato acqua
- Fornito in un unico pacco imballato in una scatola di legno completo di filtro e tubi di collegamento alla linea dell'olio
- Modalità di funzionamento a temperatura scorrevole con sonda esterna (opzionale)
- L'impianto elettronico del generatore può gestire un accumulatore esterno di acqua calda sanitaria (opzionale)
- Possibilità di combinazione con il timer del telecomando
- Sistema antigelo con soglia di attivazione a 6°C

Codice caldaia	Modello caldaia
0QHL2YKD	**KYRA D 30 UNIT**

Dati tecnici

MODELLO			**30**
Classe ERP		(Classe G - A++)	B
Portata termica max	kW		26,6
Potenza termica max in riscaldamento	kW		25,0
Rendimento Pmax (80-60°C)	%		94,0
Rendimento 30% Pn	%		98,3
Pressione di esercizio max in riscaldamento	bar		3
Peso a vuoto	Kg		115

Note

Le illustrazioni e i dati riportati sono indicativi. Lamborghini CaloreClima si riserva il diritto di apportare senza alcun obbligo di preavviso le modifiche che riterrà più opportune per l'evoluzione del prodotto o del servizio.

Le immagini del presente catalogo sono soggette a copyright di Lamborghini CaloreClima.

cod. 89CI5001/00 - Edizione 01/20

Consulenza Prodotti e Assistenza Tecnica

Numero Verde
800-59-60-40

prevendita.lamborghini@ferroli.com

Sportello incentivi

Numero Verde
800-22-99-00

sportelloincentivi@ferroli.com

www.lamborghinicalor.it
info@lamborghinicalor.it